車両チェックシート　　管理番号：1138117

車両情報				
車名	初年度登録	型式	形状	車台番号
日野	令和7年08月	2DG-FW1AHC	冷凍ウィング	FWIAH-129366

走行	馬力	シフト	ブレーキ	ボディ内寸
2,965km	380PS／279KW	M/T　７速	エアー	長：9,440 mm　幅：2,400 mm 高：2,500 mm　門高：2,420 mm

◎：良好　〇：通常走行問題なし　△：要修理　／：装備無し　※あくまでも当社判断基準によるものです

エンジン

点検項目	結果	状態
異音	◎	
オイル混入	◎	
オイル漏れ	◎	
水混入	◎	
水漏れ	◎	
燃料漏れ	◎	
排気	◎	
マフラー	◎	
ターボ	◎	
冷却水吹返	◎	
燃料の種別	-	ディーゼル
Adblue	◎	

ミッション

点検項目	結果	状態
ギア鳴き	◎	
ギア抜け	◎	
クラッチ	◎	
異音	◎	
オイル漏れ	◎	
リターダ	◎	
PTO	／	

電装関係

点検項目	結果	状態
エアコン	◎	
スターター	◎	
オルタネーター	◎	
P/W（運転席）	◎	
P/W（助手席）	◎	
坂道発進装置	◎	
異常ランプ	◎	
オーディオ	◎	
バックカメラ	◎	カラー
電格ミラー	◎	
ETC	◎	2.0
タコグラフ	／	

上物仕様

点検項目	結果	状態
床材質	／	アルミ、ジョロダーレール、キーストン

キャビン

点検項目	結果	状態
シート	◎	
ヘッドライト	◎	ＬＥＤ
ウィンカー	◎	
テールランプ	◎	
ワイパー	◎	
ミラー	◎	
雨漏り	◎	

走行関係

点検項目	結果	状態
リーフサス	◎	
エアサス	◎	
パワステ	◎	
ハンドル	◎	
燃料タンク	◎	スチール 300L 300L

デフ

点検項目	結果	状態
異音	◎	
オイル漏れ	◎	
デフロック	◎	

特記事項　オートクルーズ付。
エンジンキー3本(メイン×2)。キーレスリモコン１個。ボデーキー2本。
バッテリー165G51×2。サブエンジンバッテリー130F51。
記録簿　無（）

タイヤ残量

単位：mm

	12	12	
	12	12	
12	12	12	12
12	12	12	12
スペア		12	—

タイヤサイズ

	245/70R19.5	245/70R19.5	
	245/70R19.5	245/70R19.5	
245/70R19.5	245/70R19.5	245/70R19.5	245/70R19.5
245/70R19.5	245/70R19.5	245/70R19.5	245/70R19.5
スペア		245/70R19.5	—

素材：アルミ　備考：

上物仕様

上物名	メーカー	型式「製造番号」	年式
冷凍ウイング	トランテックス	「W123L35-02」	令和7年
【備考】断熱材：ウイング30mm、アオリ無し。前・後ろ・天井・床50mm。ラッシングレール２段。ジョロダーレール4列(カバー付)。エアーラインレール付。庫内灯2列。水抜き穴前後2対。ジョロダー付。ラッシングバー2個付。			
サブエンジン	サーモキング	UT1400R S-3 「GLW1452671」	令和7年
【備考】外気温＋23℃　-29℃設定　+18.4℃　→　-2.3℃　確認(1h)。※スタンバイ無し。エバ内寸高さ2100mm。			
【備考】			

外装状態

キャブコーション	フレーム番号	フレームのさび	飛石	免許証の種類
有	確認済	無	無	大型

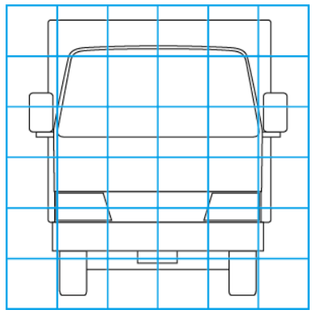

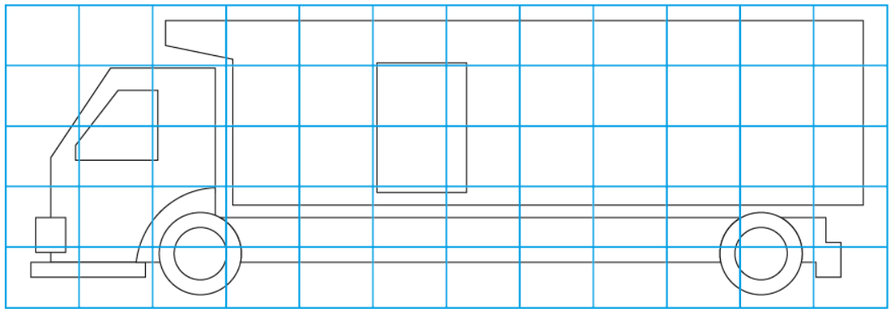

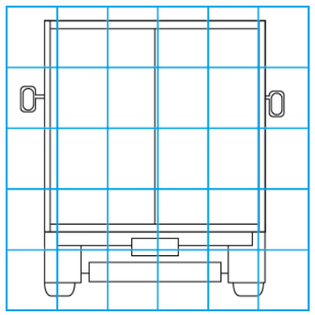

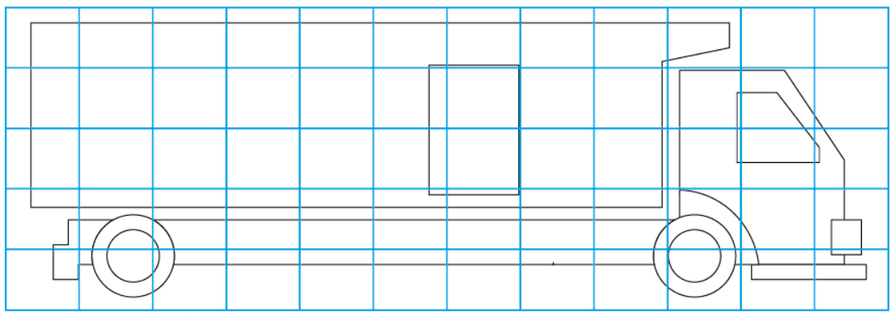

【外装】　【ボデー内】

外装キズ	外装へこみ	うき	曲がり	サビ	補修跡	割れ	庫内キズ	庫内へこみ	庫内穴あき	床汚れ