車両チェックシート　　管理番号：1138115

車両情報				
車名	初年度登録	型式	形状	車台番号
三菱ふそう	令和8年03月	2PG-FP84HDR	トラクタ	FP84HD-505116

走行	馬力	シフト	ブレーキ	ボディ内寸
263km	428PS／315KW	A/T　シフトパイロット　１２速	エアー	長：　mm 幅：　mm 高：　mm 門高：　mm

◎：良好　〇：通常走行問題なし　△：要修理　／：装備無し　※あくまでも当社判断基準によるものです

エンジン

点検項目	結果	状態
異音	◎	
オイル混入	◎	
オイル漏れ	◎	
水混入	◎	
水漏れ	◎	
燃料漏れ	◎	
排気	◎	
マフラー	◎	
ターボ	◎	
冷却水吹返	◎	
燃料の種別	-	ディーゼル
Adblue	◎	

ミッション

点検項目	結果	状態
ギア鳴き	◎	
ギア抜け	◎	
クラッチ	／	
異音	◎	
オイル漏れ	◎	
リターダ	／	
PTO	／	

電装関係

点検項目	結果	状態
エアコン	◎	
スターター	◎	
オルタネーター	◎	
P/W（運転席）	◎	
P/W（助手席）	◎	
坂道発進装置	◎	
異常ランプ	◎	
オーディオ	◎	
バックカメラ	◎	カラー
電格ミラー	◎	
ETC	◎	2.0
タコグラフ	◎	デジタル TD II -69

上物仕様

点検項目	結果	状態
床材質	／	アルミ 縞板

キャビン

点検項目	結果	状態
シート	◎	
ヘッドライト	◎	ＬＥＤ
ウィンカー	◎	
テールランプ	◎	
ワイパー	◎	
ミラー	◎	
雨漏り	◎	

走行関係

点検項目	結果	状態
リーフサス	◎	
エアサス	◎	リヤエアサス
パワステ	◎	
ハンドル	◎	
燃料タンク	◎	アルミ 400L

デフ

点検項目	結果	状態
異音	◎	
オイル漏れ	◎	
デフロック	／	

特記事項　スマートキー 2個　ドアキー 2本　燃料タンクキー 2本　ＡｄＢｌｕｅタンクキー 2本
記録簿　無（）

タイヤ残量

単位：mm

	12	12		
	—	—		
12	12	12	12	
—	—	—	—	
スペア		—	—	

タイヤサイズ

	295/80R22.5	295/80R22.5	
	—	—	
295/80R22.5	295/80R22.5	295/80R22.5	295/80R22.5
—	—	—	—
スペア		—	—

素材：アルミ　備考：タイヤパターン：ミックス

上物仕様

上物名	メーカー	型式「製造番号」	年式
カプラー	ヨコシャ		令和8年

【備考】第５輪荷重 11,500kg

【備考】

【備考】

外装状態

キャブコーション	フレーム番号	フレームのさび	飛石	免許証の種類
有	確認済	無	無	大型

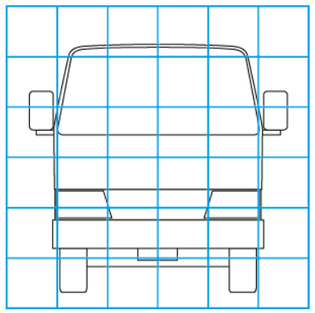

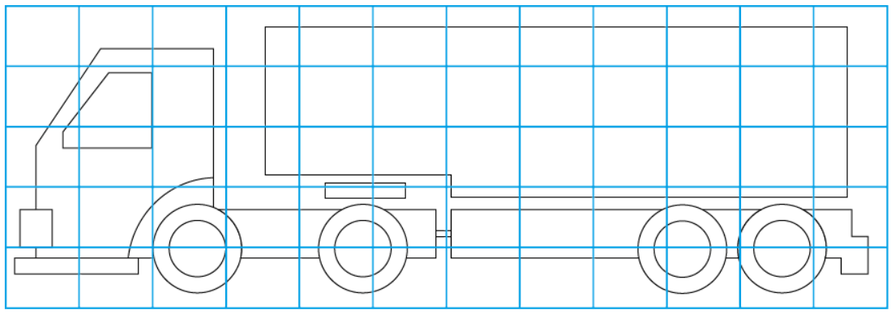

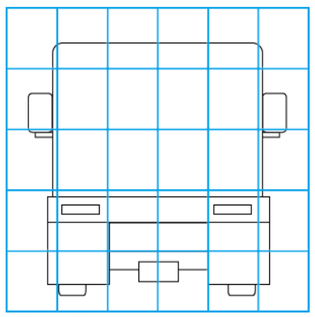

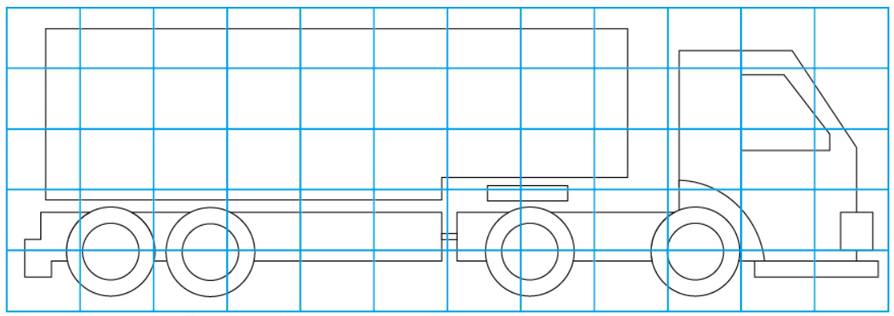

【外装】　【ボデー内】

外装キズ	外装へこみ	うき	曲がり	サビ	補修跡	割れ	庫内キズ	庫内へこみ	庫内穴あき	床汚れ