車両チェックシート

管理番号：1138114

車両情報				
車名	初年度登録	型式	形状	車台番号
日野	令和8年04月	2WG-XZU606N	冷凍バン	XZU606-0002458

走行	馬力	シフト	ブレーキ	ボディ内寸(ショート)
734km	150PS／110KW	A/T　６速	バキューム	長：3,000　mm　幅：1,650　mm 高：1,765　mm　門高：1,750　mm

◎：良好　〇：通常走行問題なし　△：要修理　／：装備無し　※あくまでも当社判断基準によるものです

エンジン

点検項目	結果	状態
異音	◎	
オイル混入	◎	
オイル漏れ	◎	
水混入	◎	
水漏れ	◎	
燃料漏れ	◎	
排気	◎	
マフラー	◎	
ターボ	◎	
冷却水吹返	◎	
燃料の種別	-	ディーゼル
Adblue	◎	

ミッション

点検項目	結果	状態
ギア鳴き	◎	
ギア抜け	◎	
クラッチ	◎	
異音	◎	
オイル漏れ	◎	
リターダ	／	
PTO	／	

電装関係

点検項目	結果	状態
エアコン	◎	
スターター	◎	
オルタネーター	◎	
P/W（運転席）	◎	
P/W（助手席）	◎	
坂道発進装置	／	
異常ランプ	◎	
オーディオ	◎	
バックカメラ	◎	カラー
電格ミラー	◎	
ETC	◎	2.0
タコグラフ	／	

上物仕様

点検項目	結果	状態
床材質	／	ステンレス

キャビン

点検項目	結果	状態
シート	◎	
ヘッドライト	◎	ＬＥＤ
ウィンカー	◎	
テールランプ	◎	
ワイパー	◎	
ミラー	◎	
雨漏り	◎	

走行関係

点検項目	結果	状態
リーフサス	◎	
エアサス	◎	
パワステ	◎	
ハンドル	◎	
燃料タンク	◎	スチール 100L

デフ

点検項目	結果	状態
異音	◎	
オイル漏れ	◎	
デフロック	／	

特記事項　エンジンキー 3本（メインキー 2本）　ボディキー 4本　バッテリーサイズ：115D31L
記録簿　無（）

タイヤ残量

単位：mm

	7	7	
	—	—	
7	7	7	7
—	—	—	—
スペア		8	—

タイヤサイズ

	195/75R15	195/75R15	
	—	—	
195/75R15	195/75R15	195/75R15	195/75R15
—	—	—	—
スペア		195/75R15	—

素材：スチール　備考：タイヤパターン：ノーマル

上物仕様

上物名	メーカー	型式「製造番号」	年式
冷凍バン/サイドドア付	東プレ	「H256125」	令和8年03月

【備考】断熱：サイド 75㎜／リヤ 75㎜　ラッシングレール 1段　エアリブ　水抜き穴 前方 2ヶ所　LED庫内灯 1個　90度ストッパー

直結	東プレ	1.XV22L0C-P 「H256125」	令和8年03月

【備考】ﾏｲﾅｽ 30℃設定　外気 14℃時、1時間で 13.5℃→ﾏｲﾅｽ 24.0℃確認　クラッチ作動時間 5時間

【備考】

外装状態

キャブコーション	フレーム番号	フレームのさび	飛石	免許証の種類
有	確認済	無	無	準中型

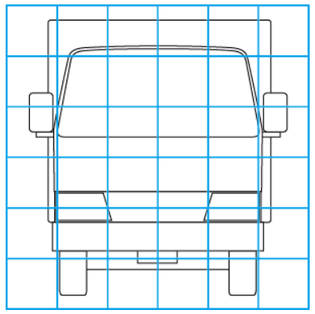

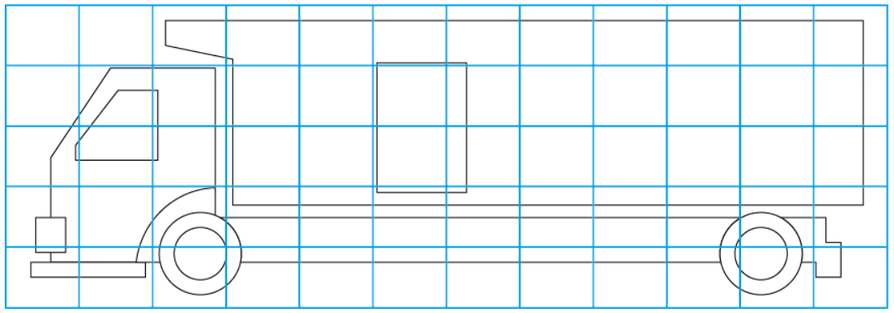

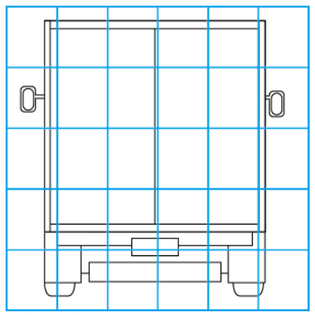

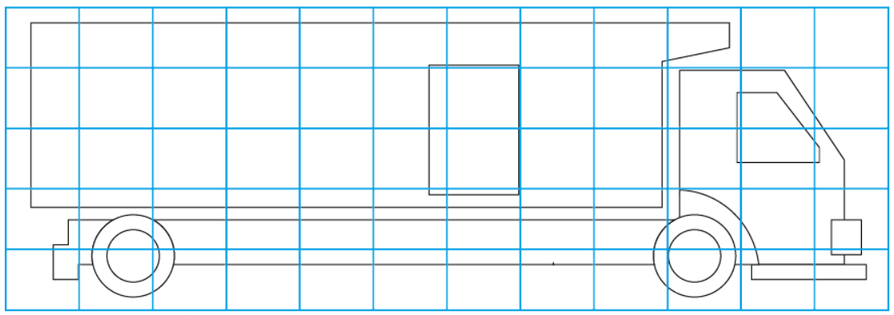

【外装】

外装キズ	外装へこみ	うき	曲がり	サビ	補修跡	割れ

【ボデー内】

庫内キズ	庫内へこみ	庫内穴あき	床汚れ