車両チェックシート

管理番号：1138111

車両情報				
車名	初年度登録	型式	形状	車台番号
日野	平成26年03月	TKG-FD9JDAA	タンクローリー	FD9JDA-10270

走行	馬力	シフト	ブレーキ	ボディ内寸
947,269km	210PS／154KW	M/T　６速	エアー	長：　mm　幅：　mm 高：　mm　門高：　mm

◎：良好　〇：通常走行問題なし　△：要修理　／：装備無し　※あくまでも当社判断基準によるものです

エンジン

点検項目	結果	状態
異音	◎	
オイル混入	◎	
オイル漏れ	◎	
水混入	◎	
水漏れ	◎	
燃料漏れ	◎	
排気	◎	
マフラー	◎	
ターボ	◎	
冷却水吹返	◎	
燃料の種別	-	ディーゼル
Adblue	／	

ミッション

点検項目	結果	状態
ギア鳴き	◎	
ギア抜け	◎	
クラッチ	◎	
異音	◎	
オイル漏れ	◎	
リターダ	／	
PTO	◎	

電装関係

点検項目	結果	状態
エアコン	◎	
スターター	◎	
オルタネーター	◎	
P/W（運転席）	◎	
P/W（助手席）	◎	
坂道発進装置	◎	
異常ランプ	◎	
オーディオ	〇	アンテナ欠品
バックカメラ	◎	カラー
電格ミラー	◎	
ETC	／	
タコグラフ	／	

上物仕様

点検項目	結果	状態
床材質	／	鉄板

キャビン

点検項目	結果	状態
シート	〇	擦れ、汚れ
ヘッドライト	◎	ＨＩＤ
ウィンカー	◎	
テールランプ	◎	
ワイパー	◎	
ミラー	◎	
雨漏り	◎	

走行関係

点検項目	結果	状態
リーフサス	◎	
エアサス	／	
パワステ	◎	
ハンドル	〇	擦れ
燃料タンク	◎	スチール 150L×1

デフ

点検項目	結果	状態
異音	◎	
オイル漏れ	◎	
デフロック	／	

特記事項	キャブ内キズ汚れ。インパネポケット欠品。キャブ看板消し塗装あり。 エンジンキー2本（メイン1本）
記録簿	有（H27/2～R8/2）

タイヤ残量

単位：mm

	6	8	
	—	—	
7	7	7	7
—	—	—	—
スペア		12	—

タイヤサイズ

	225/80R17.5	225/80R17.5	
	—	—	
225/80R17.5	225/80R17.5	225/80R17.5	225/80R17.5
—	—	—	—
スペア		225/80R17.5	—

素材：アルミ　備考：

上物仕様

上物名	メーカー	型式「製造番号」	年式
タンクローリー	東田鉄工	LB40-1SS 「21402-08」	平成26年02月

【備考】第4類。2室（1KL.3KL）。最大数量4KL。作業灯2ケ。アース線付。タンク材質SS400（鉄）。時期圧力点検2029年3月末まで。作業用ホース2本付。消火器1本(有効期限2038年3月)。廃油運搬に使用　タンク内の洗浄はしておりません

【備考】

【備考】

外装状態

キャブコーション	フレーム番号	フレームのさび	飛石	免許証の種類
有	確認済	無	飛石有(リペア 不可)	中型

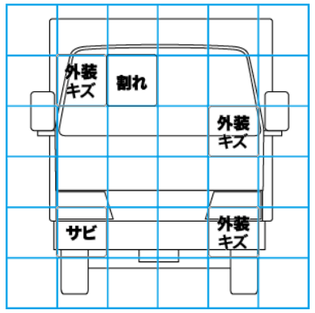

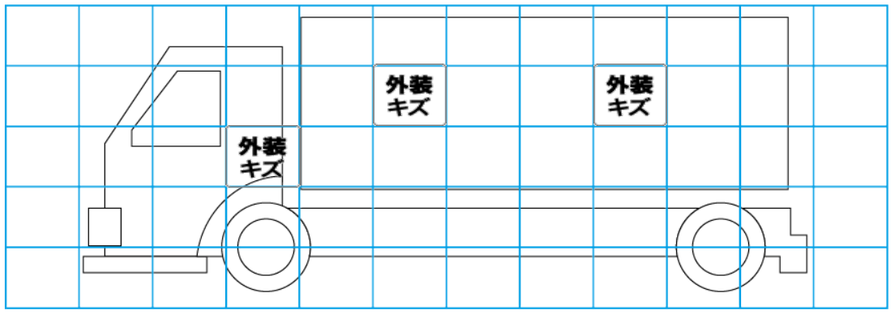

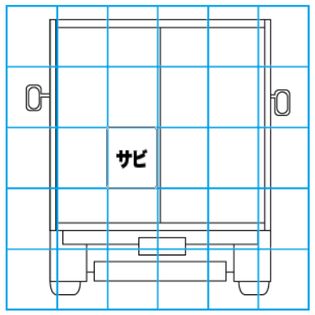

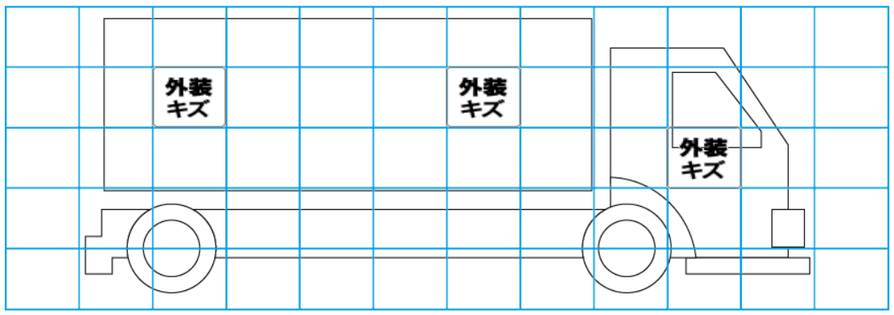

【外装】　【ボデー内】

外装キズ	外装へこみ	うき	曲がり	サビ	補修跡	割れ	庫内キズ	庫内へこみ	庫内穴あき	床汚れ