車両チェックシート　　管理番号：1138110

車両情報				
車名	初年度登録	型式	形状	車台番号
日野	平成28年07月	QPG-FR1EXEG	シャーシ	FR1EXE-14374

走行	馬力	シフト	ブレーキ	ボディ内寸
441,040km	380PS／279KW	セミA/T　プロシフト　１２速	エアー	長：　mm 幅：　mm 高：　mm 門高：　mm

◎：良好　〇：通常走行問題なし　△：要修理　／：装備無し　※あくまでも当社判断基準によるものです

エンジン

点検項目	結果	状態
異音	◎	
オイル混入	◎	
オイル漏れ	◎	
水混入	◎	
水漏れ	◎	
燃料漏れ	◎	
排気	◎	
マフラー	◎	
ターボ	◎	
冷却水吹返	◎	
燃料の種別	-	ディーゼル
Adblue	◎	

ミッション

点検項目	結果	状態
ギア鳴き	◎	
ギア抜け	◎	
クラッチ	◎	
異音	◎	
オイル漏れ	◎	
リターダ	／	
PTO	／	

電装関係

点検項目	結果	状態
エアコン	◎	
スターター	◎	
オルタネーター	◎	
P/W（運転席）	◎	
P/W（助手席）	◎	
坂道発進装置	◎	
異常ランプ	◎	
オーディオ	◎	
バックカメラ	／	モニターのみ
電格ミラー	◎	
ETC	◎	標準
タコグラフ	◎	アナログ

上物仕様

点検項目	結果	状態
床材質	／	

キャビン

点検項目	結果	状態
シート	〇	破れ、へたり、擦れ スポンジ劣化
ヘッドライト	〇	ＨＩＤ くすみ
ウィンカー	◎	
テールランプ	◎	
ワイパー	◎	
ミラー	〇	右側サイドアンダーミラーキャップ欠。
雨漏り	◎	

走行関係

点検項目	結果	状態
リーフサス	◎	
エアサス	◎	リヤエアサス
パワステ	◎	
ハンドル	〇	擦れ
燃料タンク	◎	スチール 300L 300L

デフ

点検項目	結果	状態
異音	◎	
オイル漏れ	◎	
デフロック	／	

特記事項	エンジンキー1本、燃料タンクキー1本、アドブルータンクキー1本、コンソール欠品穴、キャブチルトスイッチカバー開閉ワイヤー不良
記録簿	無（）

タイヤ残量

単位：mm

	10	9	
	—	—	
8	8	1	0
9	10	6	7
スペア		7	—

タイヤサイズ

	275/80R22.5	275/80R22.5	
	—	—	
275/80R22.5	275/80R22.5	275/80R22.5	275/80R22.5
275/80R22.5	275/80R22.5	275/80R22.5	275/80R22.5
スペア		275/80R22.5	—

素材：スチール　備考：スペアタイヤスタッドレス。

上物仕様

上物名	メーカー	型式「製造番号」	年式
			(不明)

【備考】

【備考】

【備考】

外装状態

キャブコーション	フレーム番号	フレームのさび	飛石	免許証の種類
有	確認済	小	無	大型

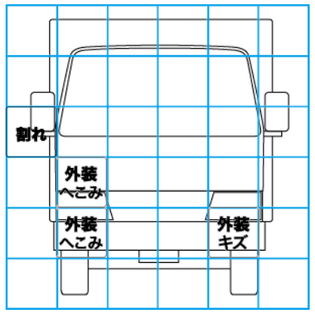

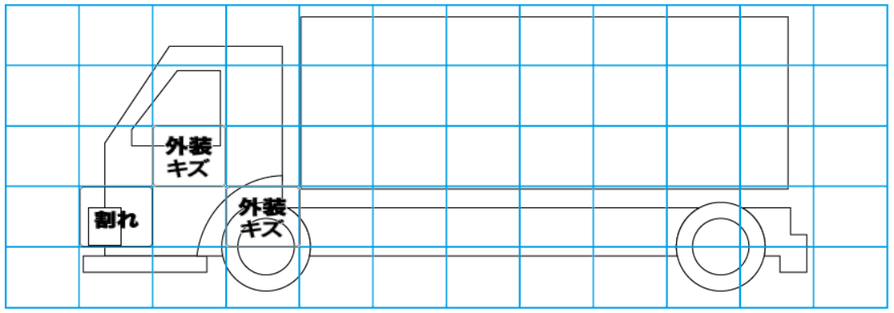

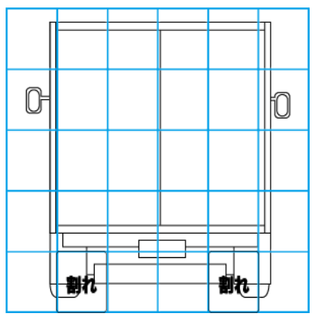

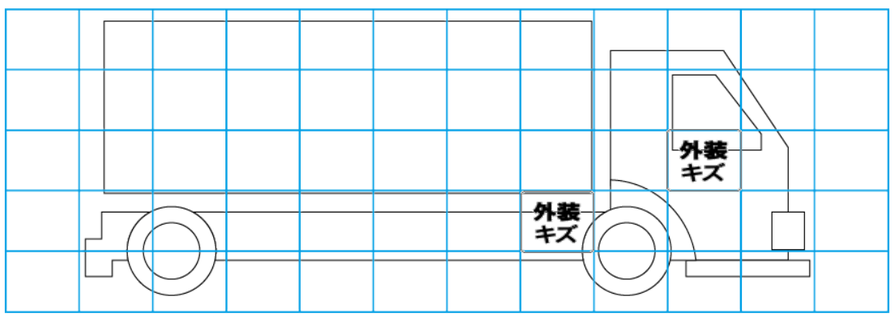

【外装】

外装キズ	外装へこみ	うき	曲がり	サビ	補修跡	割れ

【ボデー内】

庫内キズ	庫内へこみ	庫内穴あき	床汚れ