車両チェックシート

管理番号：1138106

車両情報				
車名	初年度登録	型式	形状	車台番号
いすゞ	令和5年04月	2PG-FRR90T2	冷凍バン	FRR90-7189017

走行	馬力	シフト	ブレーキ	ボディ内寸
170,552km	240PS／177KW	M/T　６速	エアー	長：6,205　mm　幅：2,285　mm 高：2,115　mm　門高：2,100　mm

◎：良好　〇：通常走行問題なし　△：要修理　／：装備無し　※あくまでも当社判断基準によるものです

エンジン

点検項目	結果	状態
異音	◎	
オイル混入	◎	
オイル漏れ	◎	
水混入	◎	
水漏れ	◎	
燃料漏れ	◎	
排気	◎	
マフラー	◎	
ターボ	◎	
冷却水吹返	◎	
燃料の種別	-	ディーゼル
Adblue	◎	

ミッション

点検項目	結果	状態
ギア鳴き	◎	
ギア抜け	◎	
クラッチ	◎	
異音	◎	
オイル漏れ	◎	
リターダ	／	
PTO	／	

電装関係

点検項目	結果	状態
エアコン	◎	
スターター	◎	
オルタネーター	◎	
P/W（運転席）	◎	
P/W（助手席）	◎	
坂道発進装置	◎	
異常ランプ	◎	
オーディオ	◎	
バックカメラ	◎	カラー
電格ミラー	◎	
ETC	◎	2.0
タコグラフ	／	

上物仕様

点検項目	結果	状態
床材質	／	アルミ

キャビン

点検項目	結果	状態
シート	◎	擦れ、汚れ
ヘッドライト	◎	ＬＥＤ
ウィンカー	◎	
テールランプ	◎	
ワイパー	◎	
ミラー	◎	
雨漏り	◎	

走行関係

点検項目	結果	状態
リーフサス	◎	
エアサス	◎	
パワステ	◎	
ハンドル	◎	
燃料タンク	◎	スチール 200L

デフ

点検項目	結果	状態
異音	◎	
オイル漏れ	◎	
デフロック	／	

上物仕様			
上物名	メーカー	型式「製造番号」	年式
冷凍バン/サイドドア付	東プレ	「F230253」	令和5年03月
【備考】断熱：サイド 75㎜／リヤ 75㎜　ラッシングレール２段　エアリブ　パレティナガイド　送風機※ダクト欠品　水抜き穴 ４ヶ所　LED庫内灯 3個　90度ストッパー			
直結	東プレ	1.XV42L0CRA0-U 「F230253」	令和5年03月
【備考】設定可能最大温度：加温 30°C／冷却 ﾏｲﾅｽ 30°C　ﾏｲﾅｽ 30°C設定にて外気 17°C時、1時間で 16.5→ﾏｲﾅｽ 11.0°C確認　クラッチ作動時間 3,445時間			
格納ゲート/ラジコン	極東開発工業	GC1002M-B3MRA2 「23T028719N」	令和5年02月
【備考】庫内リモコン　全長 1,575㎜（キャスターストッパー迄 1,375㎜）　全幅 2,235㎜（ステージ幅 2,190㎜）　最大昇降荷重 1,000kg　キャスターストッパー右側 LEDランプ不灯			

外装状態				
キャブコーション	フレーム番号	フレームのさび	飛石	免許証の種類
有	確認済	無	点傷有	中型

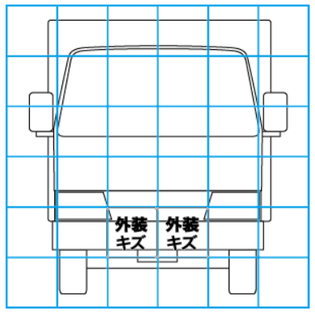

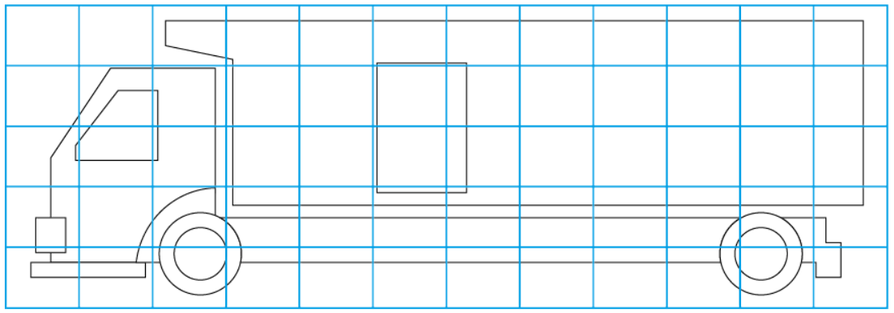

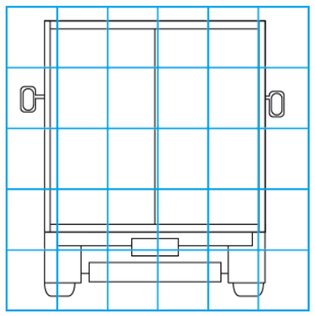

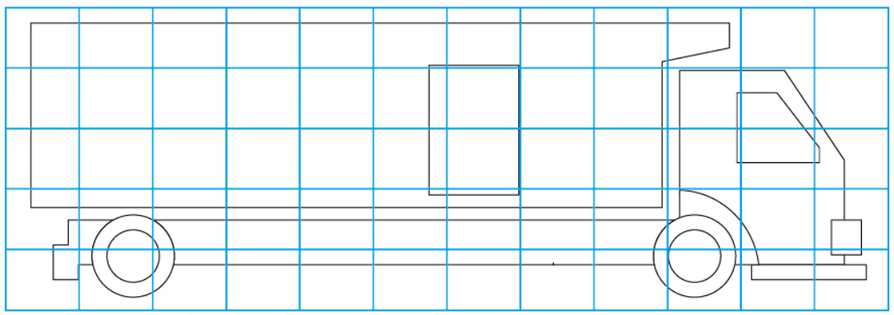

【外装】　【ボデー内】

外装キズ	外装へこみ	うき	曲がり	サビ	補修跡	割れ	庫内キズ	庫内へこみ	庫内穴あき	床汚れ

特記事項　キャブ内 傷･汚れ　エンジンキー 2本（キーレスリモコン付メインキー１本、メインキー 1本）　ボディキー 2本

記録簿　有（R6/10～R8/4）

タイヤ残量

単位：mm

	2	2	
	—	—	
2	2	2	2
—	—	—	—
スペア		1	—

タイヤサイズ

	225/80R17.5	225/80R17.5	
	—	—	
225/80R17.5	225/80R17.5	225/80R17.5	225/80R17.5
—	—	—	—
スペア		225/80R17.5	—

素材：スチール　備考：タイヤパターン：ミックス（スペアタイヤはノーマル）