車両チェックシート

管理番号：1138056

車両情報				
車名	初年度登録	型式	形状	車台番号
いすゞ	令和5年04月	2PG-CYJ77C	アルミウィング	CYJ77C-7026507

走行	馬力	シフト	ブレーキ	ボディ内寸
165,159km	380PS／279KW	M/T　７速	エアー	長：9,680 mm　幅：2,405 mm 高：2,655 mm　門高：2,580 mm

◎：良好　〇：通常走行問題なし　△：要修理　／：装備無し　※あくまでも当社判断基準によるものです

エンジン

点検項目	結果	状態
異音	◎	
オイル混入	◎	
オイル漏れ	◎	
水混入	◎	
水漏れ	◎	
燃料漏れ	◎	
排気	◎	
マフラー	◎	
ターボ	◎	
冷却水吹返	◎	
燃料の種別	-	ディーゼル
Adblue	◎	

ミッション

点検項目	結果	状態
ギア鳴き	◎	
ギア抜け	◎	
クラッチ	◎	
異音	◎	
オイル漏れ	◎	
リターダ	◎	永久磁石式
PTO	／	

電装関係

点検項目	結果	状態
エアコン	◎	
スターター	◎	
オルタネーター	◎	
P/W（運転席）	◎	
P/W（助手席）	◎	
坂道発進装置	◎	
異常ランプ	◎	
オーディオ	◎	
バックカメラ	◎	カラー
電格ミラー	◎	
ETC	◎	2.0
タコグラフ	◎	アナログ 120W-2SN

上物仕様

点検項目	結果	状態
床材質	／	木材

キャビン

点検項目	結果	状態
シート	◎	擦れ、汚れ
ヘッドライト	△	ＬＥＤ、右割れ
ウィンカー	◎	
テールランプ	◎	
ワイパー	◎	
ミラー	◎	
雨漏り	◎	

走行関係

点検項目	結果	状態
リーフサス	◎	
エアサス	◎	リヤエアサス
パワステ	◎	
ハンドル	◎	
燃料タンク	◎	スチール 300L 300L

デフ

点検項目	結果	状態
異音	◎	
オイル漏れ	◎	
デフロック	◎	

上物仕様			
上物名	メーカー	型式「製造番号」	年式
アルミウイング	日本フルハーフ	DKL（D-LWCKLG0T09850B） 「W9KD424」	令和5年

【備考】煽り４方開　セイコーラック 2対　回転式中柱　ラッシングレール 2段　鳥居型引出しフック 9対　LED庫内灯 4個

【備考】

【備考】

外装状態				
キャブコーション	フレーム番号	フレームのさび	飛石	免許証の種類
有	確認済	無	点傷有	大型

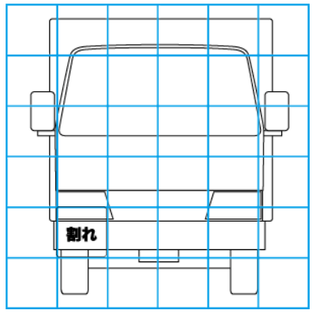

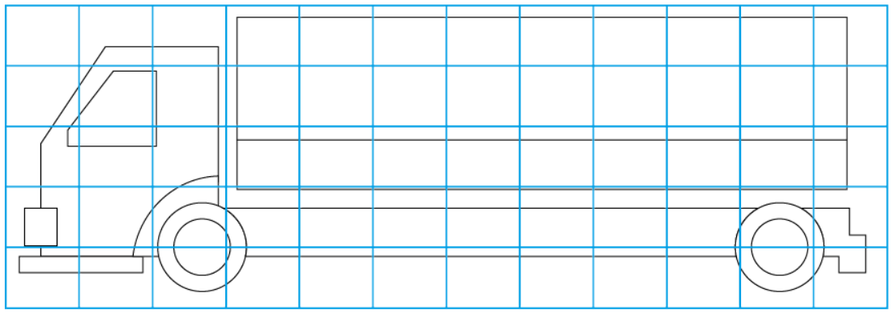

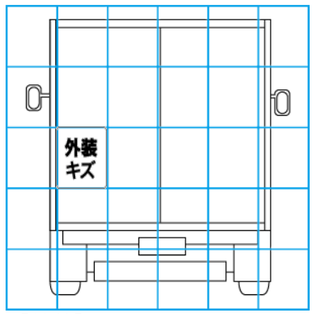

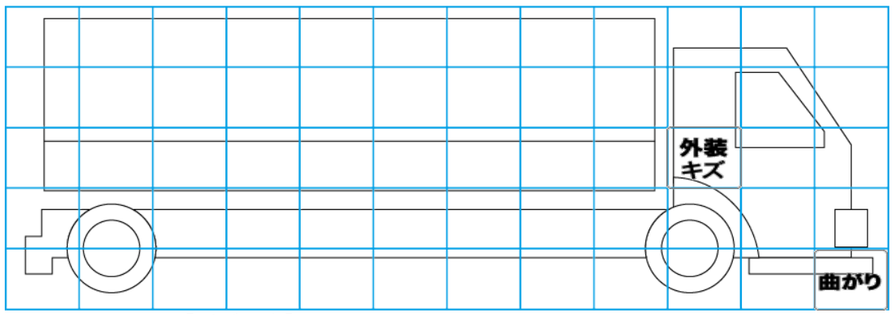

【外装】　【ボデー内】

外装キズ	外装へこみ	うき	曲がり	サビ	補修跡	割れ	庫内キズ	庫内へこみ	庫内穴あき	床汚れ

特記事項　キャブ内傷･汚れ　エンジンキー 3本（キーレスリモコン付メインキー 1本）　ボディキー 3本

記録簿　有（R6/10～R8/4）

タイヤ残量

単位：mm

	4	5	
	5	5	
4	3	3	2
1	1	1	1
スペア		10	—

タイヤサイズ

	245/70R19.5	245/70R19.5	
	245/70R19.5	245/70R19.5	
245/70R19.5	245/70R19.5	245/70R19.5	245/70R19.5
245/70R19.5	245/70R19.5	245/70R19.5	245/70R19.5
スペア		245/70R19.5	—

素材：スチール　備考：タイヤパターン：ミックス