日付：R07. 09/26

UJ GROUP 車両チェックシート　管理番号：0937108

車 両 情 報

車名	初年度登録	型式	形状	車台番号
UDトラックス	令和 2年11月	2PG-GK5AAB	トラクタ	JNCMB22AXMU055884

走行	馬力	シフト	ブレーキ	ボディ内寸
282,288km	460PS/338KW	A/T　エスコット　１２速	エアー	長：　mm 幅：　mm 高：　mm 門高：　mm

◎：良好　　○：通常走行問題なし　　△：要修理　　／：装備無し　　※あくまでも当社判断基準によるものです

◤ エンジン

点検項目	結果	状態
異音	◎	
オイル混入	◎	
オイル漏れ	◎	
水混入	◎	
水漏れ	◎	
燃料漏れ	◎	
排気	◎	
マフラー	◎	
ターボ	◎	
冷却水吹返	◎	

◤ ミッション

点検項目	結果	状態
ギア鳴き	◎	
ギア抜け	◎	
クラッチ	／	
異音	◎	
オイル漏れ	◎	
リターダ	／	

◤ 電装関係

点検項目	結果	状態
エアコン	◎	
スターター	◎	
オルタネーター	◎	
P/W（運転席）	◎	
P/W（助手席）	◎	
坂道発進装置	◎	
異常ランプ	◎	
オーディオ	◎	
バックカメラ	○	カメラ無し
電格ミラー	◎	
ETC	◎	2.0
タコグラフ	◎	アナログ

◤ 上物仕様

点検項目	結果	状態
床材質	/	アルミ縞板

◤ キャビン

点検項目	結果	状態
シート	○	へたり 、 擦れ
ヘッドライト	◎	ＬＥＤ
ウィンカー	◎	
ワイパー	◎	
ミラー	○	メッキカバー付き、左カバー擦れ

◤ 走行関係

点検項目	結果	状態
リーフサス	◎	
エアサス	◎	リヤエアサス
パワステ	◎	
ハンドル	○	スピンナー付き、カバー跡
燃料タンク	◎	アルミ 400L

◤ デフ

点検項目	結果	状態
異音	◎	
オイル漏れ	◎	
デフロック	／	

特記事項 エンジンキー2本、燃料タンクキー1本、ドアロックリモコン1ケ、Fガラスリペア跡有り

記録簿　有（R6/4～R7/4）

◤ タイヤ残量

単位：mm

	13	8	
	—	—	
9	9	9	9
—	—	—	—
スペア		—	—

◤ タイヤサイズ

	295/80R22.5	295/80R22.5	
	—	—	
295/80R22.5	295/80R22.5	295/80R22.5	295/80R22.5
—	—	—	—
スペア		—	—

素材：アルミ　　備考：スペアキャリア欠

上物仕様

上物名	メーカー	型式「製造番号」	年式
カプラー	ソーシン	RM-13-B 「L9-15988」	令和 2年9月

【備考】第5輪荷重:11500kg、キャパシティ:13000kg、作業灯3ケ、左右ステンレス工具箱各1(左側蓋欠損)

【備考】

【備考】

外装状態

キャブコーション	フレーム番号	フレームのさび	飛石
有	確認済	無	点傷有

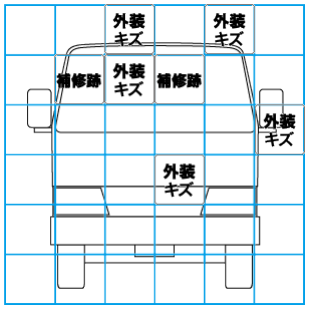

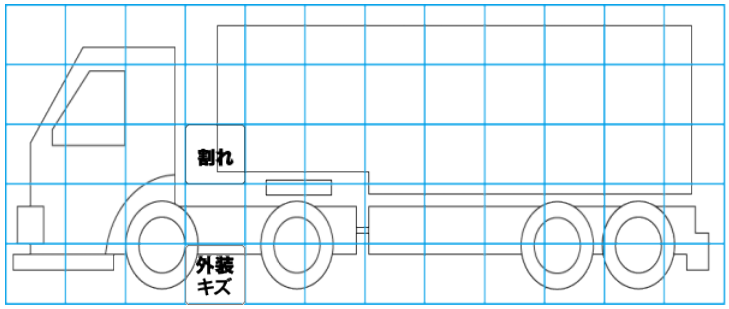

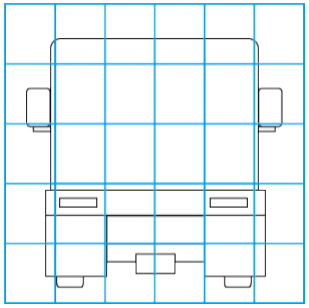

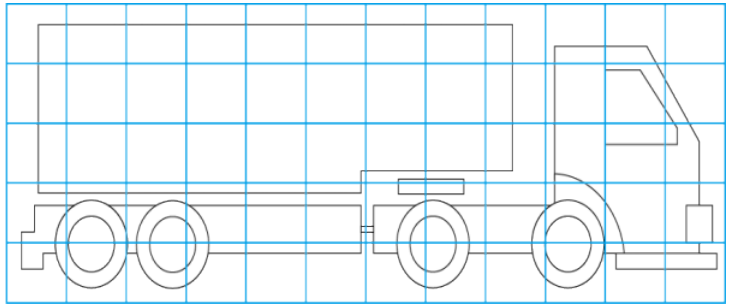

【外装】　　【ボデー内】

外装キズ	外装へこみ	うき	曲がり	サビ	補修跡	割れ	庫内キズ	庫内へこみ	庫内穴あき	床汚れ