日付：R07. 09/16

UJ GROUP 車両チェックシート　管理番号：0937058

車両情報

車名	初年度登録	型式	形状	車台番号
いすゞ	平成30年6月	TKG-FRR90S2	冷凍バン	FRR90-7119581

走行	馬力	シフト	ブレーキ	ボディ内寸
105,441km	210PS/154KW	M/T　6速	エアー	長：6,170　mm 幅：2,210　mm 高：1,960　mm 門高：1,950 mm

◎：良好　○：通常走行問題なし　△：要修理　／：装備無し　※あくまでも当社判断基準によるものです

エンジン

点検項目	結果	状態
異音	◎	
オイル混入	◎	
オイル漏れ	◎	
水混入	◎	
水漏れ	◎	
燃料漏れ	◎	
排気	◎	
マフラー	◎	
ターボ	◎	
冷却水吹返	◎	

ミッション

点検項目	結果	状態
ギア鳴き	◎	
ギア抜け	◎	
クラッチ	◎	
異音	◎	
オイル漏れ	◎	
リターダ	／	

電装関係

点検項目	結果	状態
エアコン	◎	
スターター	◎	
オルタネーター	◎	
P/W（運転席）	◎	
P/W（助手席）	◎	
坂道発進装置	／	
異常ランプ	◎	
オーディオ	◎	ナビ付き
バックカメラ	◎	カラー
電格ミラー	◎	
ETC	◎	標準
タコグラフ	／	

上物仕様

点検項目	結果	状態
床材質	/	アルミ縞板

キャビン

点検項目	結果	状態
シート	○	擦れ、汚れ
ヘッドライト	◎	ハロゲン
ウィンカー	◎	
ワイパー	◎	
ミラー	◎	

走行関係

点検項目	結果	状態
リーフサス	◎	
エアサス	／	
パワステ	◎	
ハンドル	○	擦れ
燃料タンク	◎	スチール 100L

デフ

点検項目	結果	状態
異音	◎	
オイル漏れ	◎	
デフロック	／	

特記事項　キャブ内キズ汚れ。
エンジンキー２本。ボディキー５本。

記録簿　有（H30/10～R7/3）

タイヤ残量

単位：mm

	14	14	
	—	—	
13	13	13	13
—	—	—	—
スペア		9	—

タイヤサイズ

	225/80R17.5	225/80R17.5	
	—	—	
225/80R17.5	225/80R17.5	225/80R17.5	225/80R17.5
—	—	—	—
スペア		225/80R17.5	—

素材：アルミ　備考：

上物仕様

上物名	メーカー	型式「製造番号」	年式
冷凍バン	日本フルハーフ	GFF7 「E5E7465」	平成30年
【備考】断熱材：サイド100mm、リヤ100mm。ラッシングレール２段。左サイド扉片開き式。水抜き穴前後２対。 庫内灯２ケ。右サイドバンパー曲がり。			
冷凍機／直結（スタンバイ付）	菱重	TDJS60A-L2 「846100144BL」	平成30年
【備考】【外気温３７℃】　-30℃設定　+34.2℃　→　+8.0℃　1h　確認。　稼働時間6255ｈ。　スタンバイケーブル付。			
格納ゲート	極東開発工業	CG1002K-3MRA2 「18T038543N」	平成30年
【備考】PG寸法：全長1570mm、全幅2190mm、有効長1380mm、有効幅2115mm。最大荷重1000kg。庫内リモコン付。			

外装状態

キャブコーション	フレーム番号	フレームのさび	飛石
有	確認済	無	点傷有

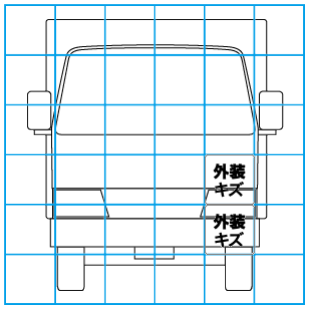

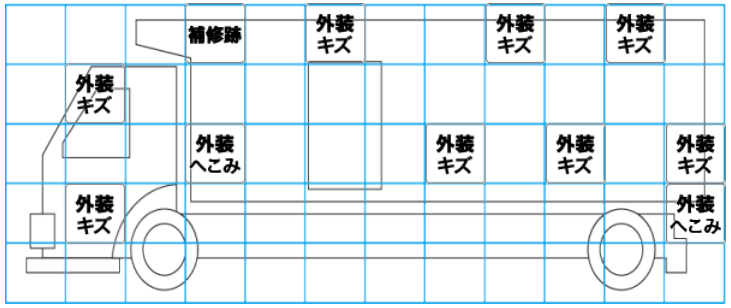

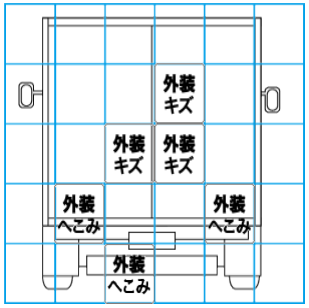

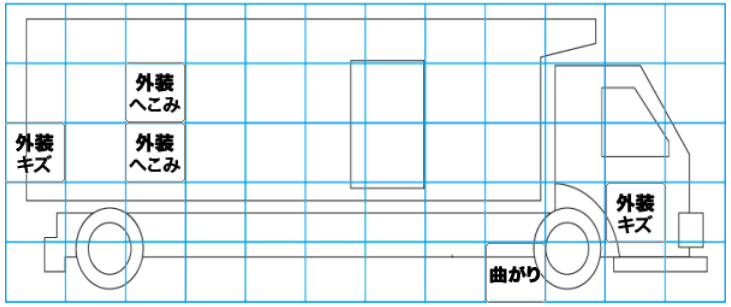

【外装】　【ボデー内】

外装キズ	外装へこみ	うき	曲がり	サビ	補修跡	割れ	庫内キズ	庫内へこみ	庫内穴あき	床汚れ