日付：R07. 09/03

UJ GROUP 車両チェックシート　管理番号：0837198

車 両 情 報

車名	初年度登録	型式	形状	車台番号
UDトラックス	平成28年6月	QPG-CG5ZA	アルミウィング	JNCMM60GXGU005628

走行	馬力	シフト	ブレーキ	ボディ内寸
658,960km	380PS/279KW	A/T　エスコット　１２速	エアー	長：9,640　mm 幅：2,400　mm 高：2,660　mm 門高：2,570 mm

◎：良好　　○：通常走行問題なし　　△：要修理　　／：装備無し　　※あくまでも当社判断基準によるものです

◤ エンジン

点検項目	結果	状態
異音	◎	
オイル混入	◎	
オイル漏れ	◎	
水混入	◎	
水漏れ	◎	
燃料漏れ	◎	
排気	◎	
マフラー	◎	
ターボ	◎	
冷却水吹返	◎	

◤ ミッション

点検項目	結果	状態
ギア鳴き	◎	
ギア抜け	◎	
クラッチ	／	
異音	◎	
オイル漏れ	◎	
リターダ	／	

◤ 電装関係

点検項目	結果	状態
エアコン	◎	
スターター	◎	
オルタネーター	◎	
P/W（運転席）	◎	
P/W（助手席）	◎	
坂道発進装置	◎	
異常ランプ	◎	
オーディオ	◎	
バックカメラ	◎	カラー
電格ミラー	◎	
ETC	◎	2.0
タコグラフ	◎	アナログ

◤ 上物仕様

点検項目	結果	状態
床材質	/	木材

◤ キャビン

点検項目	結果	状態
シート	○	破れ、へたり、タバコ穴、擦れ
ヘッドライト	◎	ＨＩＤ
ウィンカー	◎	
ワイパー	◎	
ミラー	◎	

◤ 走行関係

点検項目	結果	状態
リーフサス	◎	
エアサス	◎	リヤエアサス
パワステ	◎	
ハンドル	◎	
燃料タンク	◎	スチール 300L 300L

◤ デフ

点検項目	結果	状態
異音	◎	
オイル漏れ	○	ピニオンシール滲み。
デフロック	◎	

特記事項　ドアロックリモコンキー1ケ、エンジンキー3本、ボデーキー3本、アドブルータンクキー2本。

記録簿　有（H30/6～R7/3）

◤ タイヤ残量

単位：mm

	10	8	
	8	8	
8	8	2	7
1	1	2	2
スペア		8	—

◤ タイヤサイズ

	245/70R19.5	245/70R19.5	
	245/70R19.5	245/70R19.5	
245/70R19.5	245/70R19.5	245/70R19.5	245/70R19.5
245/70R19.5	245/70R19.5	245/70R19.5	245/70R19.5
スペア		245/70R19.5	—

素材：アルミ　　備考：4軸左右、スペアタイヤ以外スタッドレスタイヤ。

上物仕様

上物名	メーカー	型式「製造番号」	年式
アルミウイング	日本フルハーフ	DKL「W8DW999」	平成28年

【備考】ラッシングレール2段、引き出しフック9対、LED庫内灯4ケ、右側ステンレス工具箱、庫内傷、汚れ。

【備考】

【備考】

外装状態

キャブコーション	フレーム番号	フレームのさび	飛石
有	確認済	小	飛石有(リペア 可)

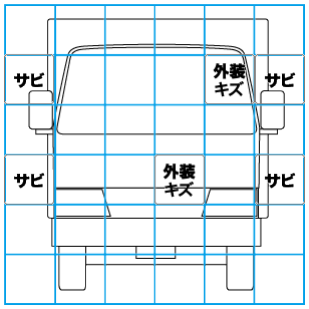

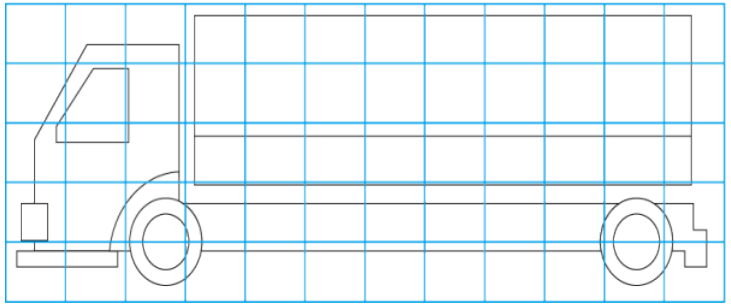

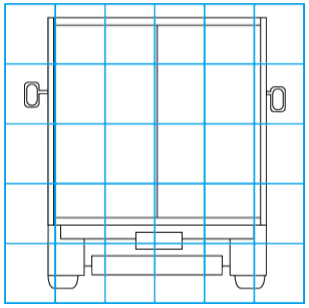

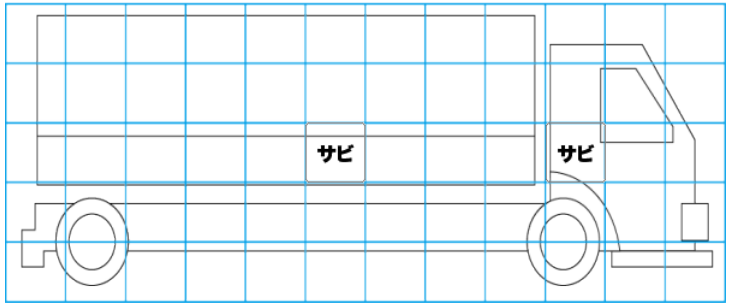

【外装】　　【ボデー内】

外装キズ	外装へこみ	うき	曲がり	サビ	補修跡	割れ	庫内キズ	庫内へこみ	庫内穴あき	床汚れ