日付：R07. 09/02

UJ GROUP 車両チェックシート　管理番号：0837192

車両情報

車名	初年度登録	型式	形状	車台番号
いすゞ	平成30年6月	TPG-NLR85AN	冷凍バン	NLR85-7034185-A

走行	馬力	シフト	ブレーキ	ボディ内寸
103,328km	150PS/110KW	M/T　5速	バキューム	長：3,000　mm 幅：1,650　mm 高：1,760　mm 門高：1,750 mm

◎：良好　○：通常走行問題なし　△：要修理　／：装備無し　※あくまでも当社判断基準によるものです

エンジン

点検項目	結果	状態
異音	◎	
オイル混入	◎	
オイル漏れ	◎	
水混入	◎	
水漏れ	◎	
燃料漏れ	◎	
排気	◎	
マフラー	◎	
ターボ	◎	
冷却水吹返	◎	

ミッション

点検項目	結果	状態
ギア鳴き	◎	
ギア抜け	◎	
クラッチ	◎	
異音	◎	
オイル漏れ	◎	
リターダ	／	

電装関係

点検項目	結果	状態
エアコン	◎	
スターター	◎	
オルタネーター	◎	
P/W（運転席）	◎	
P/W（助手席）	◎	
坂道発進装置	◎	
異常ランプ	◎	
オーディオ	◎	
バックカメラ	◎	カラー
電格ミラー	◎	
ETC	／	
タコグラフ	／	

上物仕様

点検項目	結果	状態
床材質	／	ステンレス

キャビン

点検項目	結果	状態
シート	○	へたり 、 タバコ穴
ヘッドライト	◎	ハロゲン
ウィンカー	◎	
ワイパー	◎	
ミラー	○	左右カバー擦れ、左キャップ欠け、右ミラーステー傷

走行関係

点検項目	結果	状態
リーフサス	◎	
エアサス	／	
パワステ	◎	
ハンドル	○	擦れ
燃料タンク	◎	スチール 75L

デフ

点検項目	結果	状態
異音	◎	
オイル漏れ	◎	
デフロック	／	

特記事項　ドアロックリモコン付きエンジンキー１本、ドアキー２本、ボデーキー２本

記録簿　有（H30/12～R7/4）

タイヤ残量

単位：mm

	4	4	
	—	—	
4	4	4	4
—	—	—	—
スペア	8	—	

タイヤサイズ

	195/75R15	195/75R15	
	—	—	
195/75R15	195/75R15	195/75R15	195/75R15
—	—	—	—
スペア		195/75R15	—

素材：スチール　備考：

上物仕様

上物名	メーカー	型式「製造番号」	年式
冷凍バン	東プレ	「F188163」	平成30年6月
【備考】ラッシングレール1段、水抜き穴前側2ケ、庫内灯1ケ、エアリブ、R観音90度ストッパー、R保冷カーテンレール、左スライド式サイドア、断熱材厚みサイド75mmリヤ75mm、庫内キズ汚れ有り、ボデー右面下側枠材うき有り(コーキング切れ)			
冷凍機／直結	東プレ	XV22L0C-P「F188163」	平成30年6月
【備考】-30℃設定(、1時間運転28.5℃→-13.5℃確認(外気温29度)、累積稼働時間1478時間			
【備考】			

外装状態

キャブコーション	フレーム番号	フレームのさび	飛石
有	確認済	無	点傷有

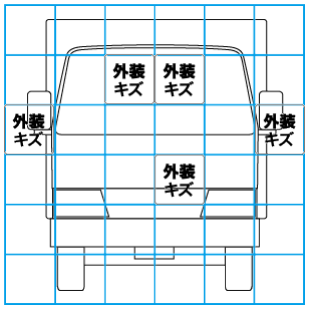

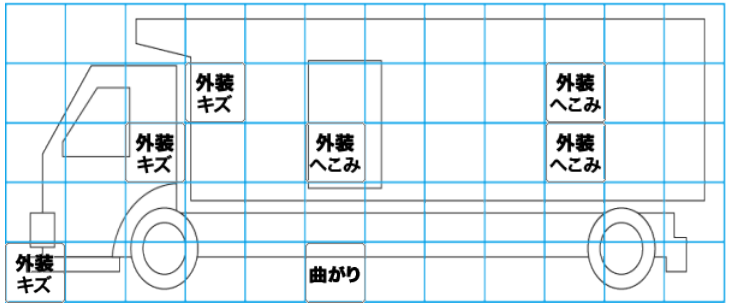

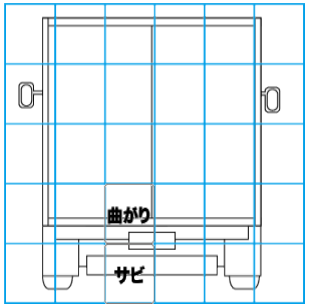

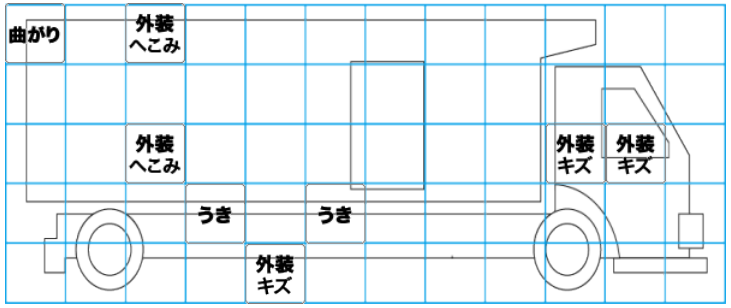

【外装】　【ボデー内】

外装キズ	外装へこみ	うき	曲がり	サビ	補修跡	割れ	庫内キズ	庫内へこみ	庫内穴あき	床汚れ