日付：R07. 08/19

UJ GROUP 車両チェックシート　管理番号：0837126

車両情報

車名	初年度登録	型式	形状	車台番号
フルハーフ	平成22年9月		冷凍バン	RFVFA240BN-00090

走行	馬力	シフト	ブレーキ	ボディ内寸
			エアー	長：12,300 mm 幅：2,270 mm 高：2,190 mm 門高：2,190 mm

◎：良好　○：通常走行問題なし　△：要修理　／：装備無し　※あくまでも当社判断基準によるものです

エンジン

点検項目	結果	状態
異音	／	
オイル混入	／	
オイル漏れ	／	
水混入	／	
水漏れ	／	
燃料漏れ	／	
排気	／	
マフラー	／	
ターボ	／	
冷却水吹返	／	

ミッション

点検項目	結果	状態
ギア鳴き	／	
ギア抜け	／	
クラッチ	／	
異音	／	
オイル漏れ	／	
リターダ	／	

電装関係

点検項目	結果	状態
エアコン	／	
スターター	／	
オルタネーター	／	
P/W（運転席）	／	
P/W（助手席）	／	
坂道発進装置	／	
異常ランプ	／	
オーディオ	／	
バックカメラ	／	
電格ミラー	／	
ETC	／	
タコグラフ	◎	アナログ

上物仕様

点検項目	結果	状態
床材質	/	アルミ キーストン

キャビン

点検項目	結果	状態
シート	／	
ヘッドライト	／	
ウィンカー	◎	
ワイパー	／	
ミラー	／	

走行関係

点検項目	結果	状態
リーフサス	／	
エアサス	◎	
パワステ	／	
ハンドル	／	
燃料タンク	◎	スチール 200L

デフ

点検項目	結果	状態
異音	／	
オイル漏れ	／	
デフロック	／	

上物仕様

上物名	メーカー	型式「製造番号」	年式
冷凍バン	日本フルハーフ	RFVFA240BN 「V2D1040」	平成22年7月
【備考】ラッシングレール２段、庫内灯5ヶ、ジョロダーレール 4列、水抜き穴 4箇所、パレティナガイド、天井緩衝材掛けレール、断熱厚みリヤ75mm・サイド75mm			
冷凍機／サブE/G（スタンバイ付）	菱重	TFV2000V 「06920000BL」	平成22年
【備考】-30℃設定、外気温32℃時1h（34.2℃→-1.9℃）確認、アワーメーター1675h			
【備考】			

外装状態

キャブコーション	フレーム番号	フレームのさび	飛石
有	確認済	小	

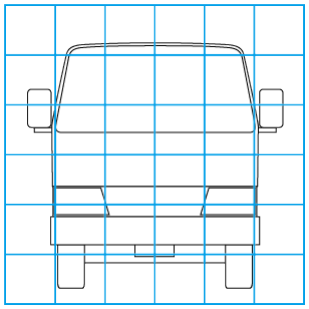

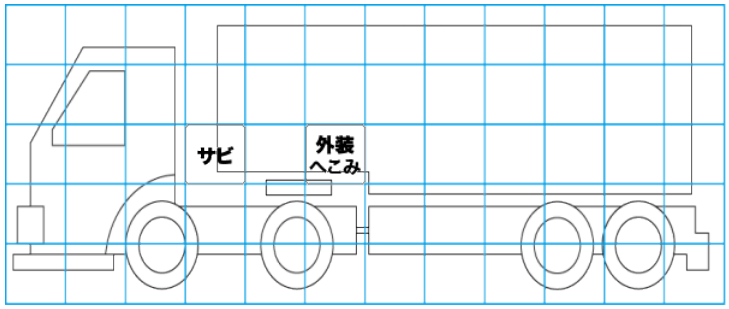

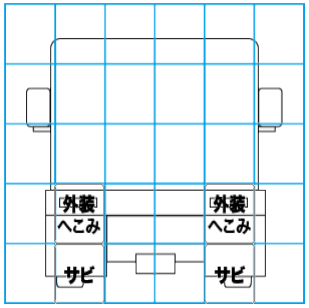

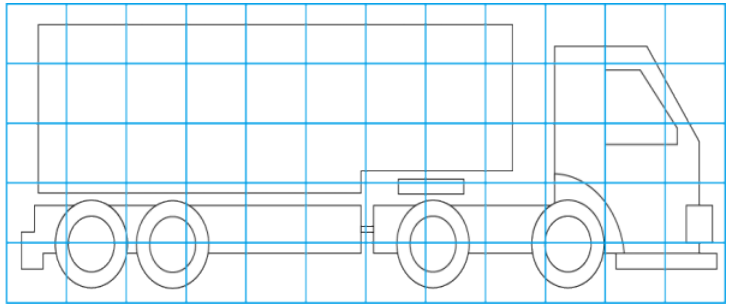

【外装】　【ボデー内】

外装キズ	外装へこみ	うき	曲がり	サビ	補修跡	割れ	庫内キズ	庫内へこみ	庫内穴あき	床汚れ

特記事項

記録簿　有（R5/7～R7/6）

タイヤ残量

単位：mm

—	—	—	—
12	12	13	13
11	11	12	13
スペア	13	—	

タイヤサイズ

—	—	—	—
11R22.5 14PR	11R22.5 14PR	11R22.5 14PR	11R22.5 14PR
11R22.5 14PR	11R22.5 14PR	11R22.5 14PR	11R22.5 14PR
—	—	—	—
スペア		11R22.5 14PR	—

素材：スチール　備考：