日付：R07. 08/18

UJ GROUP 車両チェックシート　管理番号：0837105

車両情報

車名	初年度登録	型式	形状	車台番号
日野	令和 1年7月	2DG-FW1AHG	アルミウィング	FW1AH-106727

走行	馬力	シフト	ブレーキ	ボディ内寸
475,898km	380PS/279KW	セミA/T　プロシフト　１２速	エアー	長：9,650 mm 幅：2,400 mm 高：2,650 mm 門高：2,580 mm

◎：良好　○：通常走行問題なし　△：要修理　／：装備無し　※あくまでも当社判断基準によるものです

エンジン

点検項目	結果	状態
異音	◎	
オイル混入	◎	
オイル漏れ	◎	
水混入	◎	
水漏れ	◎	
燃料漏れ	◎	
排気	◎	
マフラー	◎	
ターボ	◎	
冷却水吹返	◎	

ミッション

点検項目	結果	状態
ギア鳴き	◎	
ギア抜け	◎	
クラッチ	◎	
異音	◎	
オイル漏れ	◎	
リターダ	◎	永久磁石式

電装関係

点検項目	結果	状態
エアコン	◎	
スターター	◎	
オルタネーター	◎	
P/W（運転席）	◎	
P/W（助手席）	◎	
坂道発進装置	◎	
異常ランプ	◎	
オーディオ	◎	
バックカメラ	◎	カラー
電格ミラー	◎	
ETC	／	
タコグラフ	◎	アナログ

上物仕様

点検項目	結果	状態
床材質	/	木材

キャビン

点検項目	結果	状態
シート	○	へたり 、 擦れ
ヘッドライト	◎	ＬＥＤ
ウィンカー	◎	
ワイパー	◎	
ミラー	○	ヒーター付き、メッキカバー付き、左カバー擦れ

走行関係

点検項目	結果	状態
リーフサス	◎	
エアサス	○	リヤエアサス 、 ひび
パワステ	◎	
ハンドル	○	擦れ
燃料タンク	○	300L 200L

デフ

点検項目	結果	状態
異音	◎	
オイル漏れ	◎	
デフロック	◎	

特記事項　エンジンキー3本、燃料タンクキー（サブタンク）1本、ドアロックリモコン1ケ、アドブルーキー3本、ボデーキー5本、R4.11.25(318103km)E/gAssy交換

記録簿　有（R2/5～R7/3）

タイヤ残量

単位：mm

	5	5	
	11	10	
11	10	10	10
4	6	3	4
スペア		7	—

タイヤサイズ

	245/70R19.5	245/70R19.5	
	245/70R19.5	245/70R19.5	
245/70R19.5	245/70R19.5	245/70R19.5	245/70R19.5
245/70R19.5	245/70R19.5	245/70R19.5	245/70R19.5
スペア		245/70R19.5	—

素材：スチール　備考：

上物仕様

上物名	メーカー	型式「製造番号」	年式
アルミウイング	日本フルハーフ	DKL 「W9D1832」	平成30年9月

【備考】ラッシングレール2段、庫内灯4ケ、引き出しフック9対、庫内キズ汚れあり、右側樹脂製工具箱

【備考】

【備考】

外装状態

キャブコーション	フレーム番号	フレームのさび	飛石
有	確認済	小	点傷有

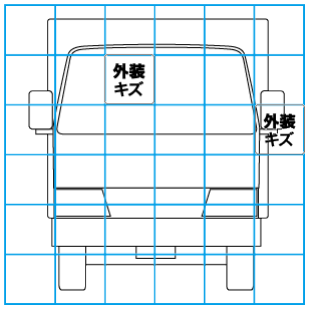

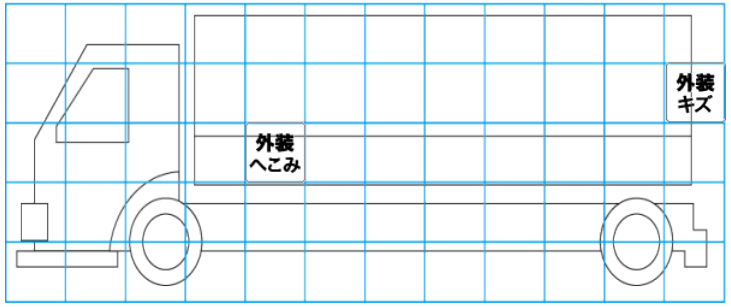

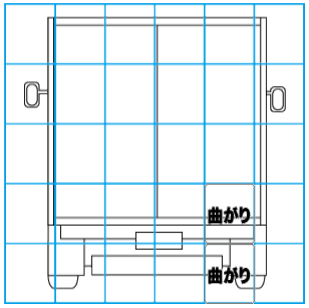

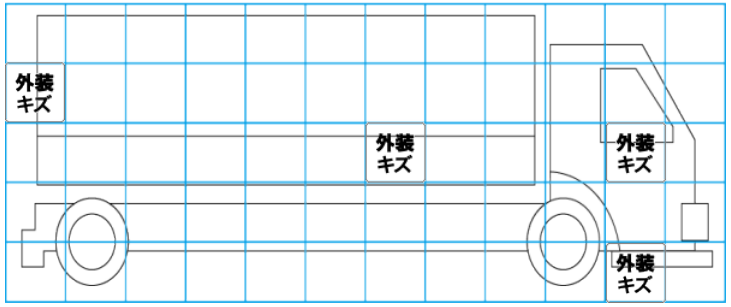

【外装】　【ボデー内】

外装キズ	外装へこみ	うき	曲がり	サビ	補修跡	割れ	庫内キズ	庫内へこみ	庫内穴あき	床汚れ