日付：R07. 08/09

UJ GROUP 車両チェックシート　管理番号：0837006

車 両 情 報

車名	初年度登録	型式	形状	車台番号
マツダ	平成25年6月	TKG-LKR85AN	ダンプ	LKR85-7002194

走行	馬力	シフト	ブレーキ	ボディ内寸
114,849km	150PS/110KW	M/T　6速	バキューム	長：3,055 mm 幅：1,600 mm 高：365 mm 門高： mm

◎：良好　○：通常走行問題なし　△：要修理　／：装備無し　※あくまでも当社判断基準によるものです

エンジン

点検項目	結果	状態
異音	◎	
オイル混入	◎	
オイル漏れ	◎	
水混入	◎	
水漏れ	◎	
燃料漏れ	◎	
排気	◎	
マフラー	◎	
ターボ	◎	
冷却水吹返	◎	

ミッション

点検項目	結果	状態
ギア鳴き	◎	
ギア抜け	◎	
クラッチ	◎	
異音	◎	
オイル漏れ	◎	
リターダ	／	

電装関係

点検項目	結果	状態
エアコン	◎	
スターター	◎	
オルタネーター	◎	
P/W（運転席）	◎	
P/W（助手席）	◎	
坂道発進装置	◎	
異常ランプ	◎	
オーディオ	◎	
バックカメラ	／	
電格ミラー	◎	
ETC	◎	標準
タコグラフ	／	

上物仕様

点検項目	結果	状態
床材質	/	鉄板

キャビン

点検項目	結果	状態
シート	○	破れ、擦れ、汚れ
ヘッドライト	◎	ハロゲン
ウィンカー	◎	
ワイパー	◎	
ミラー	◎	

走行関係

点検項目	結果	状態
リーフサス	◎	
エアサス	／	
パワステ	◎	
ハンドル	◎	
燃料タンク	◎	スチール 75L

デフ

点検項目	結果	状態
異音	◎	
オイル漏れ	◎	
デフロック	／	

特記事項　キャブ天井凹み　キャブ内 傷･汚れ 有り
エンジンキー２本（内､キーレス付１本）

記録簿　有（H26/6～R6/11）

タイヤ残量

単位：mm

	2	2	
	—	—	
4	4	4	4
—	—	—	—
スペア	6	—	

タイヤサイズ

	205/75R16	205/75R16	
	—	—	
205/75R16	205/75R16	205/75R16	205/75R16
—	—	—	—
スペア		205/75R16	—

素材：スチール　備考：

上物仕様

上物名	メーカー	型式「製造番号」	年式
ダンプ	新明和工業	DR2-0110SY 「S40659938」	平成25年5月
【備考】角底３方開　手動コボレーン（コボレーンストッパー付）			
【備考】			
【備考】			

外装状態

キャブコーション	フレーム番号	フレームのさび	飛石
有	確認済	小	点傷有

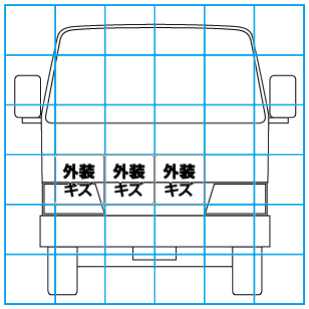

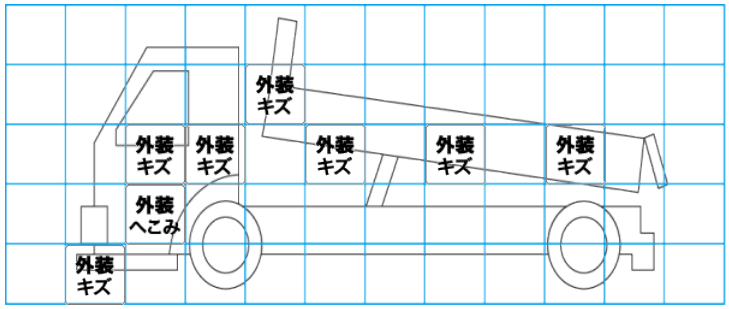

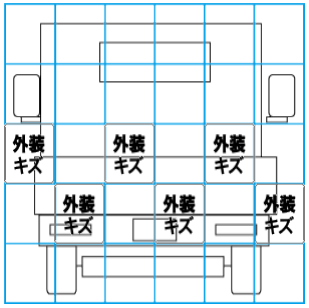

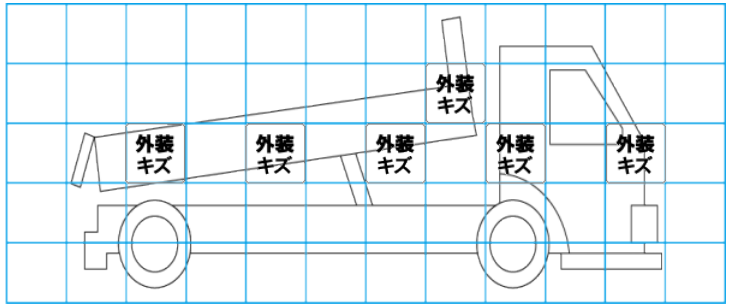

【外装】　【ボデー内】

外装キズ	外装へこみ	うき	曲がり	サビ	補修跡	割れ	庫内キズ	庫内へこみ	庫内穴あき	床汚れ