日付 : R8. 07/09

車両チェックシート

管理番号 : 0738058

車 両 情 報

車名	初年度登録	型式	形状	車台番号
いすゞ	平成30年05月	TPG-NNR85AR	平ボディ	NNR85-7003740

走行	馬力	シフト	ブレーキ	ボディ内寸(ロング)
36,966km	150PS／110KW	A/T　スムーサー　６速	バキューム	長：4,350　mm　幅：2,060　mm 高：380　mm　門高：　mm

◎ : 良好　〇 : 通常走行問題なし　△ : 要修理　／ : 装備無し　※あくまでも当社判断基準によるものです

エンジン

点検項目	結果	状態
異音	◎	
オイル混入	◎	
オイル漏れ	◎	
水混入	◎	
水漏れ	◎	
燃料漏れ	◎	
排気	◎	
マフラー	◎	
ターボ	◎	
冷却水吹返	◎	

ミッション

点検項目	結果	状態
ギア鳴き	◎	
ギア抜け	◎	
クラッチ	／	
異音	◎	
オイル漏れ	◎	
リターダ	／	
PTO	／	

電装関係

点検項目	結果	状態
エアコン	◎	
スターター	◎	
オルタネーター	◎	
P/W（運転席）	◎	
P/W（助手席）	◎	
坂道発進装置	／	
異常ランプ	◎	
オーディオ	◎	
バックカメラ	／	
電格ミラー	／	
ETC	◎	標準
タコグラフ	／	

上物仕様

点検項目	結果	状態
床材質	／	木材

キャビン

点検項目	結果	状態
シート	◎	擦れ、汚れ
ヘッドライト	◎	ハロゲン
ウィンカー	◎	
ワイパー	◎	
ミラー	◎	

走行関係

点検項目	結果	状態
リーフサス	◎	
エアサス	／	
パワステ	◎	
ハンドル	〇	擦れ
燃料タンク	◎	スチール 100L

デフ

点検項目	結果	状態
異音	◎	
オイル漏れ	◎	
デフロック	／	

特記事項	キャブ内汚れ、傷。キャブバック傷、凹み有。エンジンキー1本(メイン、キーレス付)。
記録簿	有（R4/4～R7/5）

タイヤ残量

単位 : mm

	6	6	
	—	—	
6	6	6	6
—	—	—	—
スペア	6	—	

タイヤサイズ

	205/75R16	205/75R16	
	—	—	
205/75R16	205/75R16	205/75R16	205/75R16
—	—	—	—
スペア		205/75R16	—

素材 : スチール　備考 :

上物仕様

上物名	メーカー	型式「製造番号」	年式
平ボディ	完成車		平成30年

【備考】煽りロープ穴2対。

【備考】

【備考】

外装状態

キャブコーション	フレーム番号	フレームのさび	飛石
有	確認済	無	点傷有

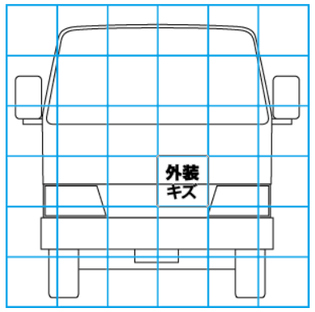

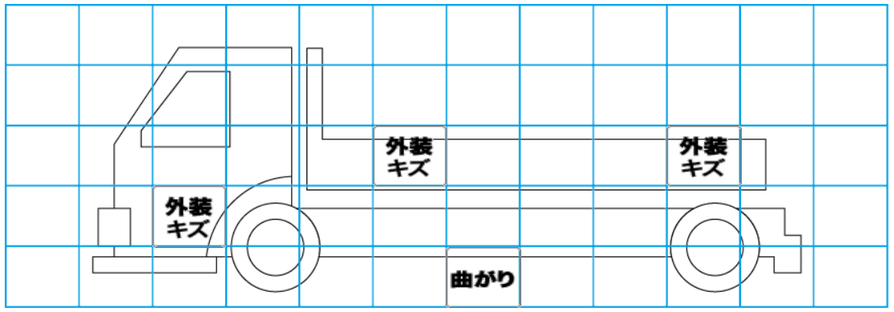

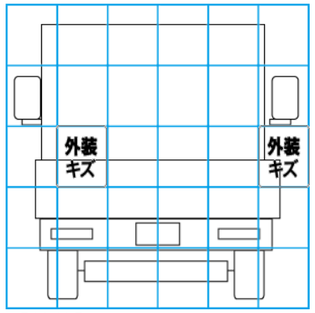

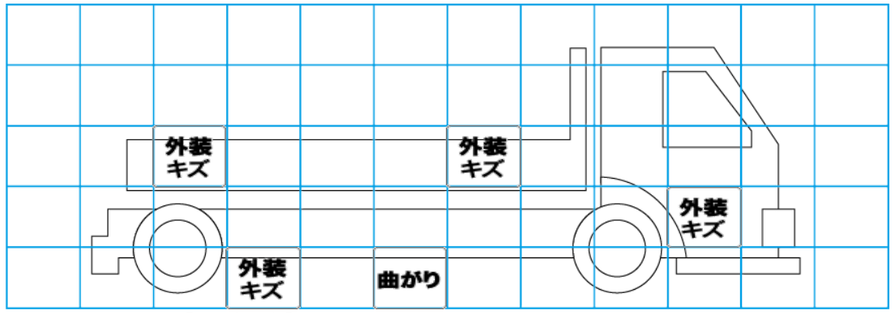

【外装】　【ボデー内】

外装キズ	外装へこみ	うき	曲がり	サビ	補修跡	割れ	庫内キズ	庫内へこみ	庫内穴あき	床汚れ