日付 : R8. 07/04

車両チェックシート

管理番号 : 0738034

車 両 情 報

車名	初年度登録	型式	形状	車台番号
三菱ふそう	平成30年05月	TPG-FEA50	クレーン付平	FEA50-560578

走行	馬力	シフト	ブレーキ	ボディ内寸(ロング)
22,259km	150PS／110KW	A/T　デュオニック　６速	バキューム	長：3,730　mm　幅：1,780　mm 高：380　mm　門高：　mm

◎ : 良好　〇 : 通常走行問題なし　△ : 要修理　／ : 装備無し　※あくまでも当社判断基準によるものです

エンジン

点検項目	結果	状態
異音	◎	
オイル混入	◎	
オイル漏れ	◎	
水混入	◎	
水漏れ	◎	
燃料漏れ	◎	
排気	◎	
マフラー	◎	
ターボ	◎	
冷却水吹返	◎	

ミッション

点検項目	結果	状態
ギア鳴き	◎	
ギア抜け	◎	
クラッチ	／	
異音	◎	
オイル漏れ	◎	
リターダ	／	
PTO	◎	

電装関係

点検項目	結果	状態
エアコン	◎	
スターター	◎	
オルタネーター	◎	
P/W（運転席）	◎	
P/W（助手席）	◎	
坂道発進装置	◎	ヒルスタートアシスト
異常ランプ	◎	
オーディオ	◎	
バックカメラ	／	
電格ミラー	◎	
ETC	◎	標準
タコグラフ	／	

上物仕様

点検項目	結果	状態
床材質	／	木材

キャビン

点検項目	結果	状態
シート	〇	擦れ、汚れ
ヘッドライト	◎	ハロゲン
ウィンカー	◎	
ワイパー	◎	
ミラー	◎	

走行関係

点検項目	結果	状態
リーフサス	◎	
エアサス	／	
パワステ	◎	
ハンドル	〇	擦れ
燃料タンク	◎	スチール 100L

デフ

点検項目	結果	状態
異音	◎	
オイル漏れ	◎	
デフロック	／	

特記事項	キャブ内汚れ、傷。エンジンキー1本(メイン)、キーレスリモコン1個。
記録簿	有（H30/8～R8/3）

タイヤ残量

単位 : mm

	7	7	
	—	—	
7	7	7	7
—	—	—	—
スペア	8	—	

タイヤサイズ

	205/85R16	205/85R16	
	—	—	
205/85R16	205/85R16	205/85R16	205/85R16
—	—	—	—
スペア		205/85R16	—

素材 : スチール　備考 :

上物仕様

上物名	メーカー	型式「製造番号」	年式
平ボディ	パブコ	1E35 689R 「0202」	平成30年
【備考】床丸カンフック2対。煽りロープ穴2対。			
クレーン３段/ラジコン	タダノ	TM-ZE263HR 「LB2296」	平成30年04月
【備考】ブーム3段。2.63t。フックイン。ラジコン付。アウトリガー標準幅。			
【備考】			

外装状態

キャブコーション	フレーム番号	フレームのさび	飛石
有	確認済	無	点傷有

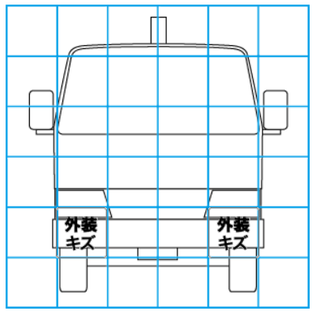

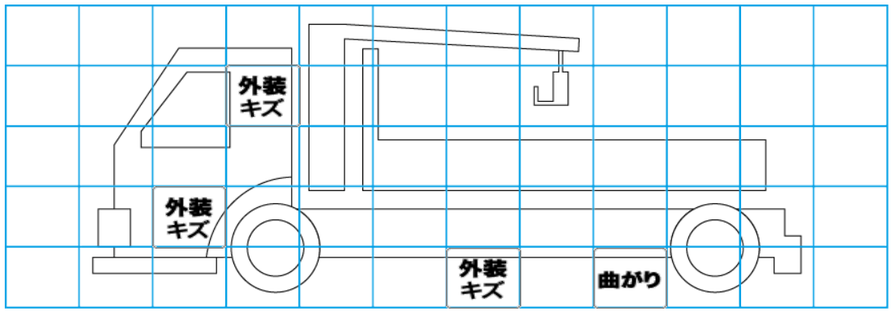

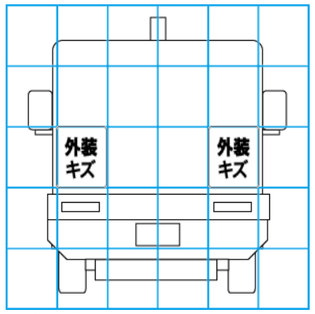

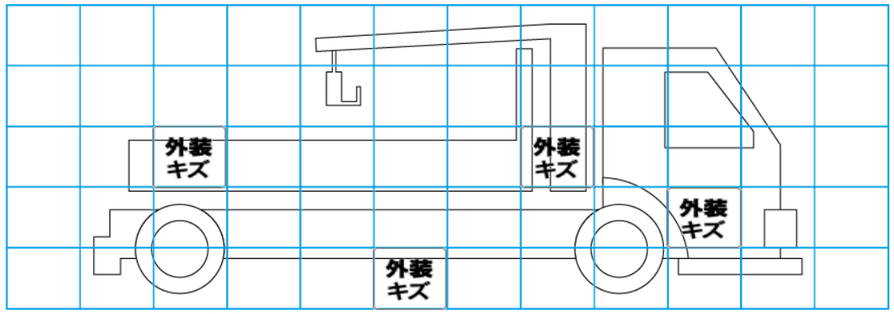

【外装】　【ボデー内】

外装キズ	外装へこみ	うき	曲がり	サビ	補修跡	割れ	庫内キズ	庫内へこみ	庫内穴あき	床汚れ