日付：R8. 07/04

車両チェックシート

管理番号：0738026

車両情報

車名	初年度登録	型式	形状	車台番号
いすゞ	令和3年05月	2RG-FRR90T2	アルミウィング	FRR90-7168254

走行	馬力	シフト	ブレーキ	ボディ内寸
413,997km	240PS／177KW	A/T　スムーサー　６速	エアー	長：6,230　mm　幅：2,410　mm 高：2,400　mm　門高：2,310 mm

◎：良好　　〇：通常走行問題なし　　△：要修理　　／：装備無し　　※あくまでも当社判断基準によるものです

エンジン

点検項目	結果	状態
異音	◎	
オイル混入	◎	
オイル漏れ	◎	
水混入	◎	
水漏れ	◎	
燃料漏れ	◎	
排気	◎	
マフラー	◎	
ターボ	◎	
冷却水吹返	◎	

ミッション

点検項目	結果	状態
ギア鳴き	◎	
ギア抜け	◎	
クラッチ	／	
異音	◎	
オイル漏れ	◎	
リターダ	／	
PTO	／	

電装関係

点検項目	結果	状態
エアコン	◎	
スターター	◎	
オルタネーター	◎	
P/W（運転席）	◎	
P/W（助手席）	◎	
坂道発進装置	◎	
異常ランプ	◎	
オーディオ	◎	
バックカメラ	◎	カラー
電格ミラー	◎	
ETC	◎	2.0
タコグラフ	◎	アナログ

上物仕様

点検項目	結果	状態
床材質	／	木材

キャビン

点検項目	結果	状態
シート	〇	擦れ、汚れ
ヘッドライト	◎	ＨＩＤ
ウィンカー	◎	
ワイパー	◎	
ミラー	◎	

走行関係

点検項目	結果	状態
リーフサス	◎	
エアサス	◎	リヤエアサス
パワステ	◎	
ハンドル	〇	
燃料タンク	◎	スチール 200L

デフ

点検項目	結果	状態
異音	◎	
オイル漏れ	◎	
デフロック	／	

特記事項	キャブ内汚れ、傷。アイドリングストップ付。エンジンキー4本(キーレス付メイン1本)。ボデーキー3本。
記録簿	無（）

タイヤ残量

単位：mm

	11	12	
	—	—	
9	10	10	10
—	—	—	—
スペア	6	—	

タイヤサイズ

	225/80R17.5	225/80R17.5	
	—	—	
225/80R17.5	225/80R17.5	225/80R17.5	225/80R17.5
—	—	—	—
スペア	225/80R17.5	—	

素材：アルミ　　備考：スペアー以外スタッドレス

上物仕様

上物名	メーカー	型式「製造番号」	年式
アルミウイング	日本フルハーフ	DMS 「W6HM811」	令和3年

【備考】鳥居型引出しフック5対。ラッシングレール2段。庫内灯3ケ。リヤアルミバンパー割れ。リヤ左下部台枠曲がり。左右バンパーステー曲がり・傷。

【備考】

【備考】

外装状態

キャブコーション	フレーム番号	フレームのさび	飛石
有	確認済	小	点傷有

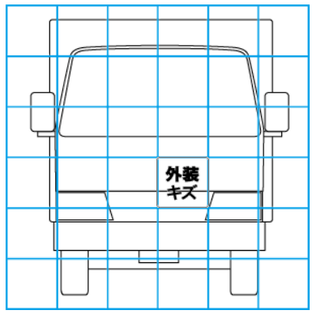

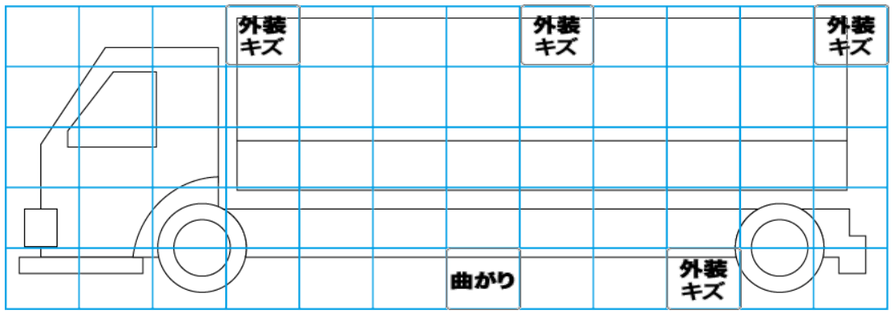

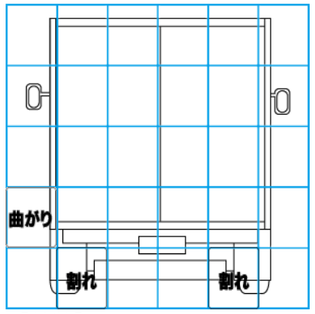

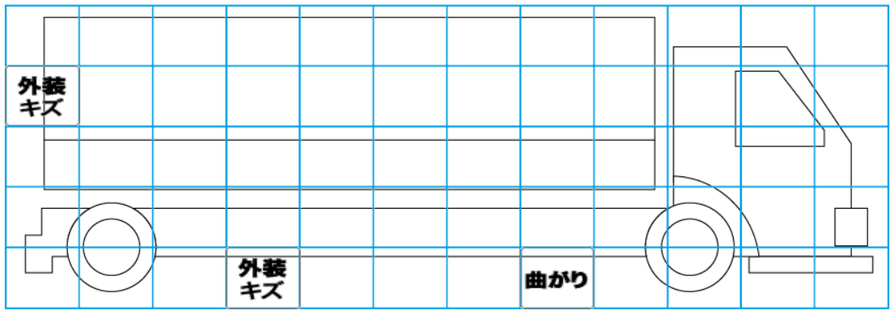

【外装】　　【ボデー内】

外装キズ	外装へこみ	うき	曲がり	サビ	補修跡	割れ	庫内キズ	庫内へこみ	庫内穴あき	床汚れ