日付 : R8. 07/03

車両チェックシート

管理番号 : 0738015

車 両 情 報

車名	初年度登録	型式	形状	車台番号
UDトラックス	令和6年10月	2RG-GK5DAD	トラクタ	JNCMCJ0A6RU095378

走行	馬力	シフト	ブレーキ	ボディ内寸
128,331km	460PS／338KW	A/T　エスコット　１２速	エアー	長：　mm　幅：　mm 高：　mm　門高：　mm

◎ : 良好　〇 : 通常走行問題なし　△ : 要修理　／ : 装備無し　※あくまでも当社判断基準によるものです

エンジン

点検項目	結果	状態
異音	◎	
オイル混入	◎	
オイル漏れ	◎	
水混入	◎	
水漏れ	◎	
燃料漏れ	◎	
排気	◎	
マフラー	◎	
ターボ	◎	
冷却水吹返	◎	

ミッション

点検項目	結果	状態
ギア鳴き	◎	
ギア抜け	◎	
クラッチ	／	
異音	◎	
オイル漏れ	◎	
リターダ	／	
PTO	◎	

電装関係

点検項目	結果	状態
エアコン	◎	
スターター	◎	
オルタネーター	◎	
P/W（運転席）	◎	
P/W（助手席）	◎	
坂道発進装置	◎	ヒルスタートアシスト
異常ランプ	◎	
オーディオ	◎	
バックカメラ	／	点検不可 モニターのみ
電格ミラー	◎	
ETC	◎	2.0
タコグラフ	◎	アナログ

上物仕様

点検項目	結果	状態
床材質	／	アルミ 縞板

キャビン

点検項目	結果	状態
シート	〇	汚れ
ヘッドライト	◎	ＬＥＤ
ウィンカー	◎	
ワイパー	◎	
ミラー	◎	

走行関係

点検項目	結果	状態
リーフサス	◎	
エアサス	◎	リヤエアサス
パワステ	◎	
ハンドル	〇	擦れ
燃料タンク	◎	アルミ 400L

デフ

点検項目	結果	状態
異音	◎	
オイル漏れ	◎	
デフロック	／	

特記事項	キャブ内汚れ、傷。アイドリングストップ付。左ドアパネル凹み。キャブアブソバー抜けの為不良。エンジンキー2本(メイン)、キーレスリモコン1ケ、燃費タンクキー2本。
記録簿	無（）

タイヤ残量

単位 : mm

	0	0	
	—	—	
6	6	6	6
—	—	—	—
スペア	—	—	

タイヤサイズ

	295/80R22.5	295/80R22.5	
	—	—	
295/80R22.5	295/80R22.5	295/80R22.5	295/80R22.5
—	—	—	—
スペア	—	—	

素材 : アルミ　備考 : フロント左右片減り。スペアー欠品。

上物仕様

上物名	メーカー	型式「製造番号」	年式
カプラー	ヨコシャ	JSK37CY0200 「19625554 25」	令和6年

【備考】第五輪荷重11300kg。キャパシティ13000kg。作業灯1ケ。油圧タンク・油圧ホース付。キャブ内ダンプレバー・電動コボレーンスイッチ付。ロック開閉スイッチ付。

【備考】

【備考】

外装状態

キャブコーション	フレーム番号	フレームのさび	飛石
有	確認済	無	点傷有

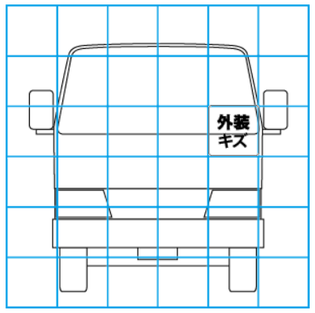

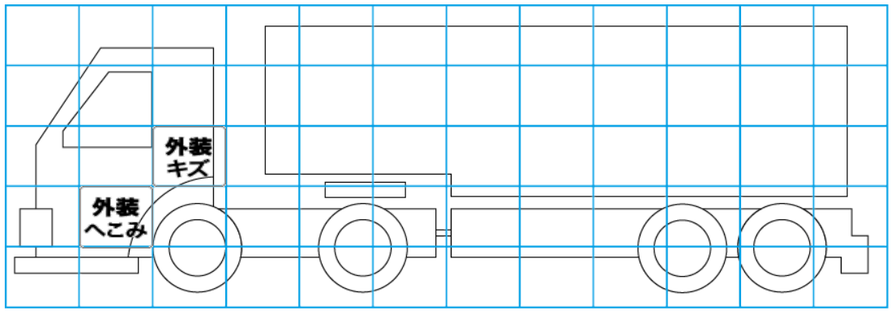

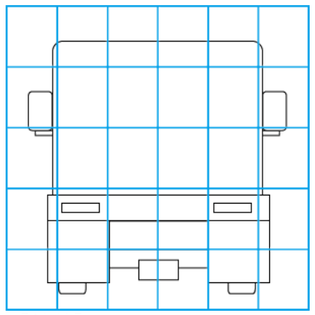

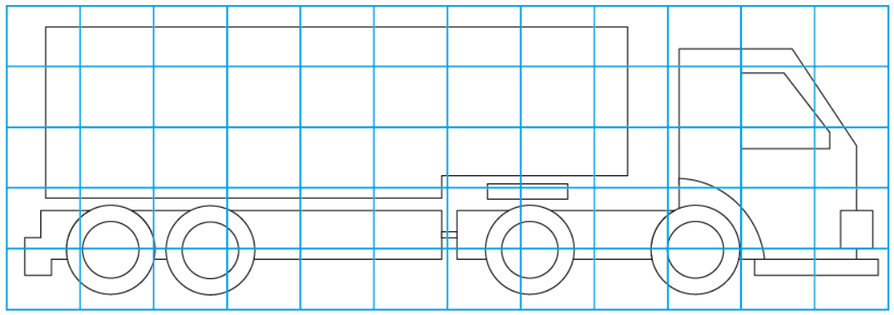

【外装】　【ボデー内】

外装キズ	外装へこみ	うき	曲がり	サビ	補修跡	割れ	庫内キズ	庫内へこみ	庫内穴あき	床汚れ