日付 : R8. 07/03

車両チェックシート

管理番号 : 0738008

車 両 情 報

車名	初年度登録	型式	形状	車台番号
三菱ふそう	令和8年03月	2PG-FEB90	塵芥車(プレス式)	FEB90-620372

走行	馬力	シフト	ブレーキ	ボディ内寸
567km	175PS／129KW	M/T　５速	バキューム	長：　mm　幅：　mm 高：　mm　門高：　mm

◎ : 良好　〇 : 通常走行問題なし　△ : 要修理　／ : 装備無し　※あくまでも当社判断基準によるものです

エンジン

点検項目	結果	状態
異音	◎	
オイル混入	◎	
オイル漏れ	◎	
水混入	◎	
水漏れ	◎	
燃料漏れ	◎	
排気	◎	
マフラー	◎	
ターボ	◎	
冷却水吹返	◎	

ミッション

点検項目	結果	状態
ギア鳴き	◎	
ギア抜け	◎	
クラッチ	◎	
異音	◎	
オイル漏れ	◎	
リターダ	／	
PTO	◎	

電装関係

点検項目	結果	状態
エアコン	◎	
スターター	◎	
オルタネーター	◎	
P/W（運転席）	◎	
P/W（助手席）	◎	
坂道発進装置	／	
異常ランプ	◎	
オーディオ	◎	
バックカメラ	◎	カラー
電格ミラー	◎	
ETC	◎	標準
タコグラフ	／	

上物仕様

点検項目	結果	状態
床材質	／	鉄板

キャビン

点検項目	結果	状態
シート	◎	
ヘッドライト	◎	ＬＥＤ
ウィンカー	◎	
ワイパー	◎	
ミラー	◎	

走行関係

点検項目	結果	状態
リーフサス	◎	
エアサス	／	
パワステ	◎	
ハンドル	◎	
燃料タンク	◎	スチール 100L

デフ

点検項目	結果	状態
異音	◎	
オイル漏れ	◎	
デフロック	／	

特記事項　スマートキー2個、ドアキー2本

記録簿　無（）

タイヤ残量

単位 : mm

	8	8	
	—	—	
8	8	8	8
—	—	—	—
スペア	8	—	

タイヤサイズ

	225/80R17.5	225/80R17.5	
	—	—	
225/80R17.5	225/80R17.5	225/80R17.5	225/80R17.5
—	—	—	—
スペア	225/80R17.5	—	

素材 : スチール　備考 :

上物仕様

上物名	メーカー	型式「製造番号」	年式
プレス式	新明和工業	GT064-5634 「H2602484029 」	令和8年02月

【備考】荷箱型式:T060-55304。容積:6.0m3。積載荷重中心位置荷箱前端より:1.420m。プレス式。押し出し排出。連続スイッチ。サイドポケット。汚水タンク。左側工具箱。

【備考】

【備考】

外装状態

キャブコーション	フレーム番号	フレームのさび	飛石
有	確認済	無	無

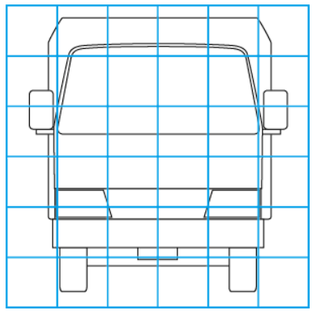

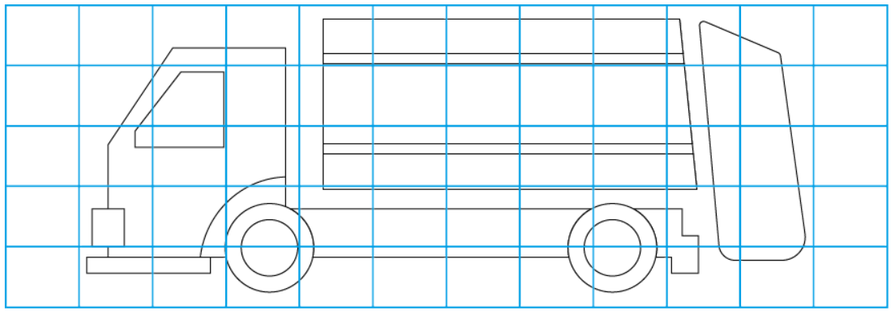

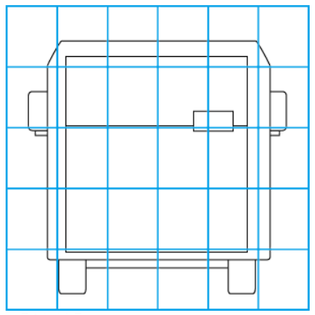

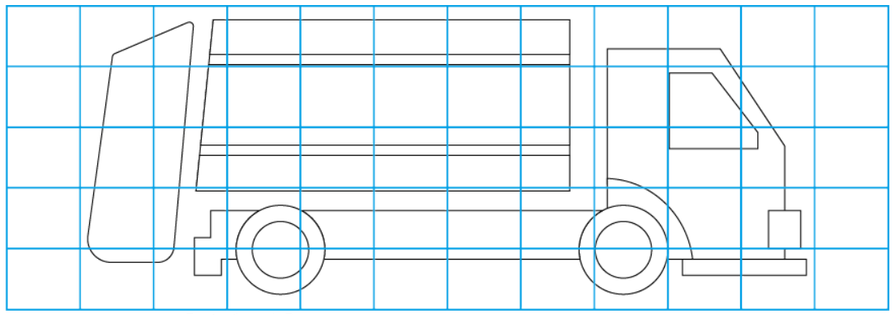

【外装】　【ボデー内】

外装 キズ	外装 へこみ	うき	曲がり	サビ	補修跡	割れ	庫内 キズ	庫内 へこみ	庫内 穴あき	床 汚れ