日付：R07. 07/07

UJ GROUP 車両チェックシート　管理番号：0737041

車 両 情 報

車名	初年度登録	型式	形状	車台番号
いすゞ	平成30年11月	TPG-NLR85AN	ドライバン	NLR85-7035877

走行	馬力	シフト	ブレーキ	ボディ内寸
65,982km	150PS/110KW	A/T　スムーサー　6速	バキューム	長：3,100　mm 幅：1,760　mm 高：2,210　mm 門高：2,160　mm

◎：良好　　○：通常走行問題なし　　△：要修理　　／：装備無し　　※あくまでも当社判断基準によるものです

◤ エンジン

点検項目	結果	状態
異音	◎	
オイル混入	◎	
オイル漏れ	◎	
水混入	◎	
水漏れ	◎	
燃料漏れ	◎	
排気	◎	
マフラー	◎	
ターボ	◎	
冷却水吹返	◎	

◤ ミッション

点検項目	結果	状態
ギア鳴き	◎	
ギア抜け	◎	
クラッチ	／	
異音	◎	
オイル漏れ	◎	
リターダ	／	

◤ 電装関係

点検項目	結果	状態
エアコン	◎	
スターター	◎	
オルタネーター	◎	
P/W（運転席）	◎	
P/W（助手席）	◎	
坂道発進装置	／	
異常ランプ	◎	
オーディオ	◎	ナビ付き
バックカメラ	◎	カラー
電格ミラー	／	
ETC	◎	標準
タコグラフ	／	

◤ 上物仕様

点検項目	結果	状態
床材質	/	木材

◤ キャビン

点検項目	結果	状態
シート	○	擦れ、汚れ
ヘッドライト	◎	ハロゲン
ウィンカー	◎	
ワイパー	◎	
ミラー	◎	

◤ 走行関係

点検項目	結果	状態
リーフサス	◎	
エアサス	／	
パワステ	◎	
ハンドル	○	擦れ
燃料タンク	◎	スチール 75L

◤ デフ

点検項目	結果	状態
異音	◎	
オイル漏れ	◎	
デフロック	／	

特記事項　キャブ内キズ・汚れ有り。リヤ左右車高灯不灯。
　　エンジンキー2本(内、キーレス付1本)、ボディキー4本。

記録簿　（R1/11～R7/2）

◤ タイヤ残量

単位：mm

	7	7	
	—	—	
6	6	7	7
—	—	—	—
スペア		5	—

◤ タイヤサイズ

	195/75R15	195/75R15	
	—	—	
195/75R15	195/75R15	195/75R15	195/75R15
—	—	—	—
スペア		195/75R15	—

素材：スチール　　備考：

上物仕様

上物名	メーカー	型式「製造番号」	年式
ドライバン	パブコ	「8X6G0927」	平成30年

【備考】ラッシングレール2段。左サイド扉スライド式。90度ストッパー。庫内灯2ケ。ベンチレーター2ケ。
前立て上部凹み補修跡(庫内ルーフ曲り)。左サイドバンパー曲がり。外装右側面 穴あき補修跡。

【備考】

【備考】

外装状態

キャブコーション	フレーム番号	フレームのさび	飛石
有	確認済	無	点傷有

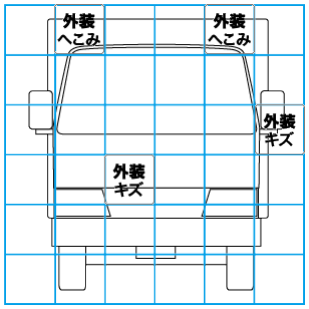

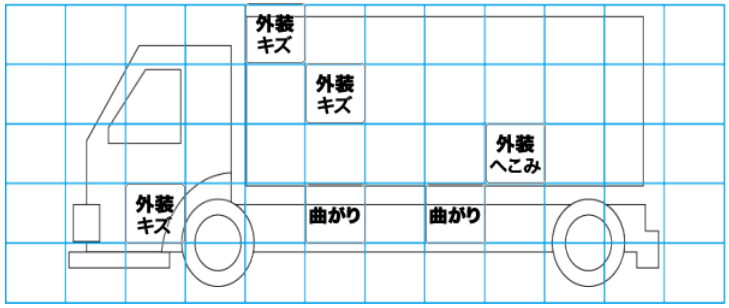

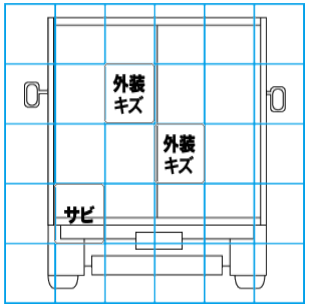

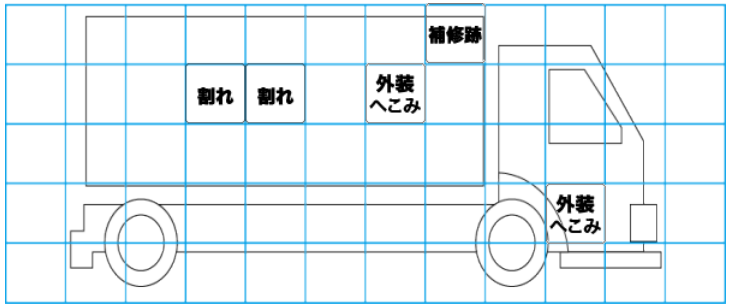

【外装】　　【ボデー内】

外装キズ	外装へこみ	うき	曲がり	サビ	補修跡	割れ	庫内キズ	庫内へこみ	庫内穴あき	床汚れ