日付：R07. 06/09

UJ GROUP 車両チェックシート　管理番号：0637056

車 両 情 報

車名	初年度登録	型式	形状	車台番号
三菱ふそう	平成30年3月	2RG-FP74HDR	トラクタ	FP74HD-500246-A

走行	馬力	シフト	ブレーキ	ボディ内寸
206,395km	428PS/315KW	A/T　シフトパイロット １２速	エアー	長：　mm 幅：　mm 高：　mm 門高：　mm

◎：良好　○：通常走行問題なし　△：要修理　／：装備無し　※あくまでも当社判断基準によるものです

◤ エンジン

点検項目	結果	状態
異音	◎	
オイル混入	◎	
オイル漏れ	◎	
水混入	◎	
水漏れ	◎	
燃料漏れ	◎	
排気	◎	
マフラー	◎	
ターボ	◎	
冷却水吹返	◎	

◤ ミッション

点検項目	結果	状態
ギア鳴き	◎	
ギア抜け	◎	
クラッチ	／	
異音	◎	
オイル漏れ	◎	
リターダ	◎	流体式

◤ 電装関係

点検項目	結果	状態
エアコン	◎	
スターター	◎	
オルタネーター	◎	
P/W（運転席）	◎	
P/W（助手席）	◎	
坂道発進装置	◎	
異常ランプ	◎	
オーディオ	◎	ナビ付き
バックカメラ	◎	カラー
電格ミラー	◎	
ETC	◎	2.0
タコグラフ	◎	アナログ 車内に取り外し済み純正デジタコ有り

◤ 上物仕様

点検項目	結果	状態
床材質	／	鉄板

◤ キャビン

点検項目	結果	状態
シート	○	タバコ穴、擦れ
ヘッドライト	◎	LED
ウィンカー	◎	
ワイパー	◎	
ミラー	○	メッキカバー付き、ヒーター及びワイパー付、左右カバー擦れ

◤ 走行関係

点検項目	結果	状態
リーフサス	◎	
エアサス	◎	リヤエアサス
パワステ	◎	
ハンドル	○	擦れ
燃料タンク	◎	アルミ 400L

◤ デフ

点検項目	結果	状態
異音	◎	
オイル漏れ	◎	
デフロック	／	

特記事項　スマートキー2ケ(1ケドアロック不動、エンジン始動OK)、ドアキー2本、看板跡有り、エンジンルーム左側遮熱防音材欠損

記録簿　有（H31/3～R6/4）

◤ タイヤ残量

単位：mm

	10	11	
	—	—	
0	0	0	0
—	—	—	—
スペア		—	—

◤ タイヤサイズ

	295/80R22.5	295/80R22.5	
	—	—	
275/80R22.5	275/80R22.5	275/80R22.5	275/80R22.5
—	—	—	—
スペア		—	—

素材：アルミ　備考：スペアキャリア無し

上物仕様

上物名	メーカー	型式「製造番号」	年式
カプラー	JOST	JSK 40 「11581235 E4」	平成30年
【備考】第五輪荷重:11500kg 左側工具箱(曲り有り)			
【備考】			
【備考】			

外装状態

キャブコーション	フレーム番号	フレームのさび	飛石
有	確認済	小	点傷有

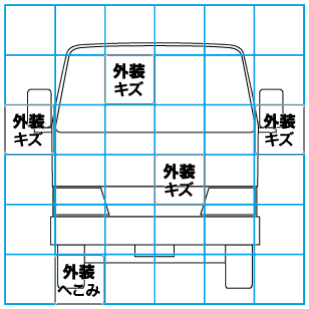

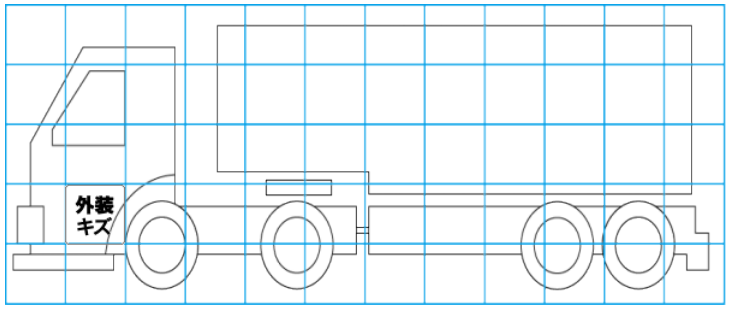

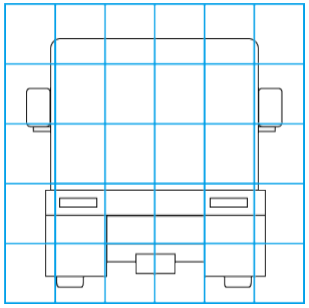

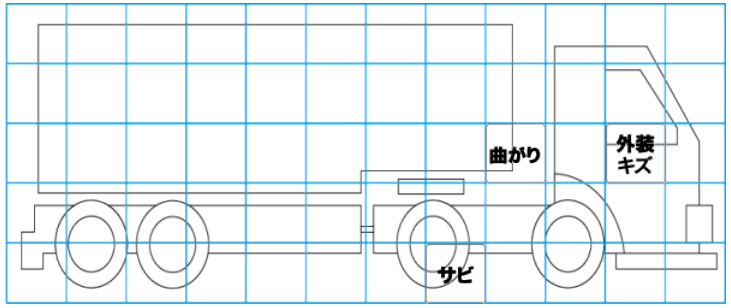

【外装】　【ボデー内】

外装キズ	外装へこみ	うき	曲がり	サビ	補修跡	割れ	庫内キズ	庫内へこみ	庫内穴あき	床汚れ