日付：R07. 06/07

UJ GROUP 車両チェックシート　管理番号：0637045

車 両 情 報

車名	初年度登録	型式	形状	車台番号
いすゞ	平成24年6月	QKG-FTR34T2	冷凍バン	FTR34-7004378

走行	馬力	シフト	ブレーキ	ボディ内寸
779,642km		M/T　6速	エアー	長：6,270　mm 幅：2,270　mm 高：1,960　mm 門高：1,930　mm

◎：良好　○：通常走行問題なし　△：要修理　／：装備無し　※あくまでも当社判断基準によるものです

◤ エンジン

点検項目	結果	状態
異音	◎	
オイル混入	◎	
オイル漏れ	◎	
水混入	◎	
水漏れ	◎	
燃料漏れ	◎	
排気	◎	
マフラー	◎	
ターボ	◎	
冷却水吹返	◎	

◤ ミッション

点検項目	結果	状態
ギア鳴き	◎	
ギア抜け	◎	
クラッチ	◎	
異音	◎	
オイル漏れ	◎	
リターダ	／	

◤ 電装関係

点検項目	結果	状態
エアコン	◎	
スターター	◎	
オルタネーター	◎	
P/W（運転席）	◎	
P/W（助手席）	◎	
坂道発進装置	◎	
異常ランプ	◎	
オーディオ	◎	
バックカメラ	◎	カラー
電格ミラー	◎	
ETC	／	
タコグラフ	△	アナログ カートリッジ出ず

◤ 上物仕様

点検項目	結果	状態
床材質	/	アルミ キーストン

◤ キャビン

点検項目	結果	状態
シート	○	破れ、へたり、 タバコ穴、擦れ
ヘッドライト	○	ＨＩＤ 左右曇り
ウィンカー	◎	
ワイパー	◎	
ミラー	○	左右カバー擦れ

◤ 走行関係

点検項目	結果	状態
リーフサス	◎	
エアサス	○	リヤエアサス、ひび
パワステ	◎	
ハンドル	○	擦れ
燃料タンク	◎	スチール 200L

◤ デフ

点検項目	結果	状態
異音	◎	
オイル漏れ	◎	
デフロック	／	

特記事項　ドアロックリモコン付エンジンキー１本、エンジンキー２本、ボデーキー4本、燃料タンクキー2本、室内汚れ、サイドレバーコンソール割れ、馬力255P/S

記録簿　有（H27/12~R7/3）

◤ タイヤ残量

単位：mm

	9	8	
	—	—	
8	9	9	9
—	—	—	—
スペア		7	—

◤ タイヤサイズ

	265/70R19.5	265/70R19.5	
	—	—	
265/70R19.5	265/70R19.5	265/70R19.5	265/70R19.5
—	—	—	—
スペア		265/70R19.5	—

素材：アルミ　備考：スペア以外スタッドレスタイヤ

上物仕様

上物名	メーカー	型式「製造番号」	年式
冷凍バン	矢野特殊自動車	TPA6312 「B120347」	平成24年5月
【備考】断熱厚み:サイド75mm、リア75mm、ラッシングレール2段、ジョロダー４列（埋め材付）、庫内灯LED2列、右側観音式サイドドア、水抜き穴4ヶ所、結露防止シート、パレティナガイド、エアリブ、荷室間仕切り付、2室仕様、床キーストン、右後FRP工具箱、庫内傷、汚れ有り。			
冷凍機／直結（スタンバイ付）	菱重	TDJS70A-L2M 「261900031BL」	平成24年6月
【備考】-30℃設定、1hで27℃→10℃迄確認済、2エバ、スタンバイコード付、2室仕様。			
【備考】			

外装状態

キャブコーション	フレーム番号	フレームのさび	飛石
有	確認済	小	無

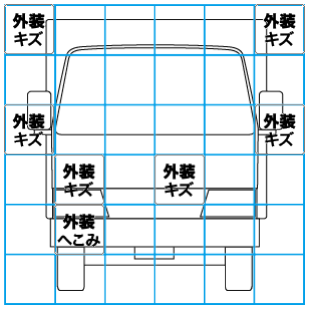

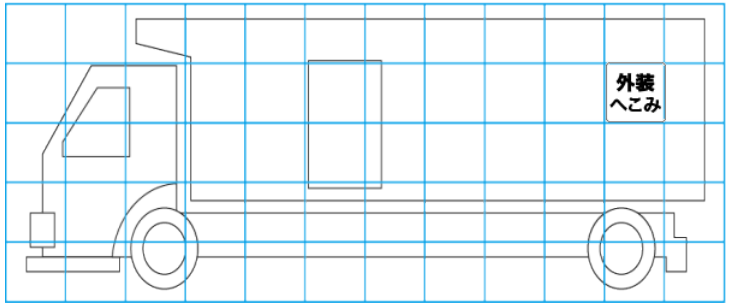

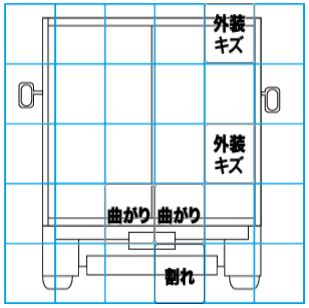

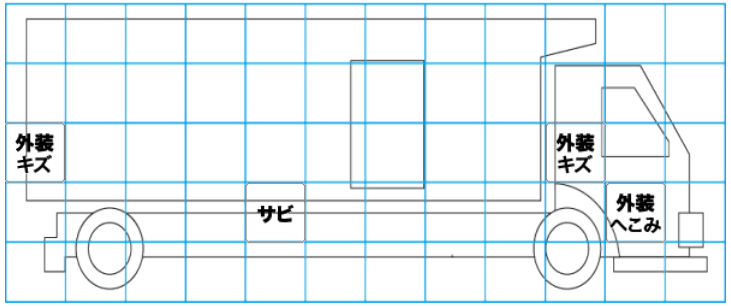

【外装】　【ボデー内】

外装キズ	外装へこみ	うき	曲がり	サビ	補修跡	割れ	庫内キズ	庫内へこみ	庫内穴あき	床汚れ