日付：R8. 05/28

車両チェックシート

管理番号：0538116

車両情報

車名	初年度登録	型式	形状	車台番号
いすゞ	平成26年03月	TKG-NHR85A	平ボディ	NHR85-7014176

走行	馬力	シフト	ブレーキ	ボディ内寸(ショート)
81,590km	110PS／81KW	A/T　スムーサー　６速	バキューム	長：3,060　mm　幅：1,620　mm 高：380　mm　門高：　mm

◎：良好　〇：通常走行問題なし　△：要修理　／：装備無し　※あくまでも当社判断基準によるものです

エンジン

点検項目	結果	状態
異音	◎	
オイル混入	◎	
オイル漏れ	◎	
水混入	◎	
水漏れ	◎	
燃料漏れ	◎	
排気	◎	
マフラー	◎	
ターボ	◎	
冷却水吹返	◎	

ミッション

点検項目	結果	状態
ギア鳴き	◎	
ギア抜け	◎	
クラッチ	／	
異音	◎	
オイル漏れ	◎	
リターダ	／	
PTO	／	

電装関係

点検項目	結果	状態
エアコン	◎	
スターター	◎	
オルタネーター	◎	
P/W（運転席）	◎	
P/W（助手席）	◎	
坂道発進装置	／	
異常ランプ	◎	
オーディオ	◎	ナビ付き
バックカメラ	／	
電格ミラー	／	
ETC	◎	標準
タコグラフ	／	

上物仕様

点検項目	結果	状態
床材質	／	木材

キャビン

点検項目	結果	状態
シート	〇	擦れ、汚れ
ヘッドライト	◎	ハロゲン
ウィンカー	◎	
ワイパー	◎	
ミラー	◎	

走行関係

点検項目	結果	状態
リーフサス	◎	
エアサス	／	
パワステ	◎	
ハンドル	〇	擦れ
燃料タンク	◎	スチール 63L

デフ

点検項目	結果	状態
異音	◎	
オイル漏れ	◎	
デフロック	／	

特記事項　キャブ内キズ・汚れ有。左ドア修復跡有り。右ドアヒンジ・ピラー歪み(閉まり悪い)。
エンジンキー1本(メイン、キーレス付)。

記録簿　有（H26/9、H28/3～R7/3）

タイヤ残量

単位：mm

	3	3	
	—	—	
4	—	—	4
—	—	—	—
スペア	7	—	

タイヤサイズ

	—	—	
	—	—	
—	—	—	—
—	—	—	—
スペア		—	—

素材：スチール　備考：ノーマルタイヤ。
タイヤサイズ：215/80R15

上物仕様

上物名	メーカー	型式「製造番号」	年式
平ボディ			
【備考】床腐食、穴あき。			
垂直ゲート	極東開発工業	V601B-1MRT2 「14T011044N」	平成26年
【備考】PG寸法：全長1100mm。全幅1570mm。有効長960mm。有効幅1435mm。最大荷重600kg。			
【備考】			

外装状態

キャブコーション	フレーム番号	フレームのさび	飛石
有	確認済	無	点傷有

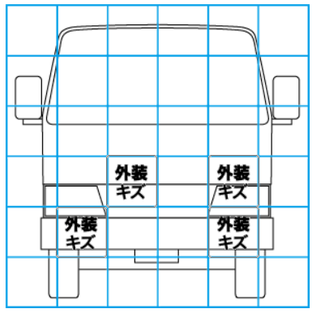

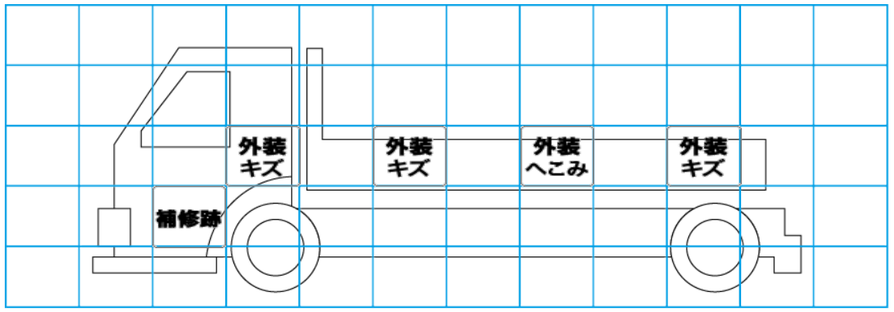

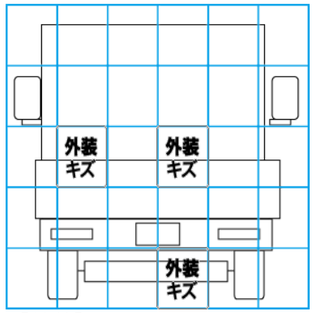

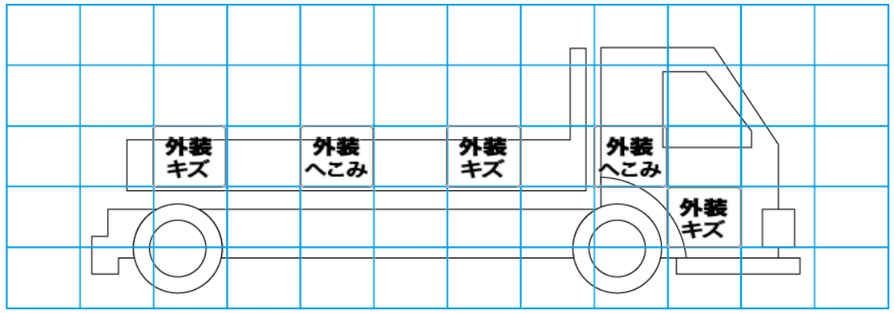

【外装】　【ボデー内】

外装キズ	外装へこみ	うき	曲がり	サビ	補修跡	割れ	庫内キズ	庫内へこみ	庫内穴あき	床汚れ