日付：R07. 05/30

UJ GROUP 車両チェックシート　管理番号：0537129

車両情報

車名	初年度登録	型式	形状	車台番号
日野	平成29年6月	TKG-XZC605M	冷凍バン	XZC605-0016369

走行	馬力	シフト	ブレーキ	ボディ内寸
65,560km	136PS/100KW	A/T	バキューム	長：2,990 mm 幅：1,610 mm 高：1,820 mm 門高：1,800 mm

◎：良好　○：通常走行問題なし　△：要修理　／：装備無し　※あくまでも当社判断基準によるものです

エンジン

点検項目	結果	状態
異音	◎	
オイル混入	◎	
オイル漏れ	◎	
水混入	◎	
水漏れ	◎	
燃料漏れ	◎	
排気	◎	
マフラー	◎	
ターボ	◎	
冷却水吹返	◎	

ミッション

点検項目	結果	状態
ギア鳴き	◎	
ギア抜け	◎	
クラッチ	／	
異音	◎	
オイル漏れ	◎	
リターダ	／	

電装関係

点検項目	結果	状態
エアコン	◎	
スターター	◎	
オルタネーター	◎	
P/W（運転席）	◎	
P/W（助手席）	◎	
坂道発進装置	／	
異常ランプ	◎	
オーディオ	◎	ナビ付き
バックカメラ	◎	カラー
電格ミラー	◎	
ETC	◎	標準
タコグラフ	／	

上物仕様

点検項目	結果	状態
床材質	/	アルミ縞板

キャビン

点検項目	結果	状態
シート	○	擦れ、汚れ
ヘッドライト	◎	ハロゲン
ウィンカー	◎	
ワイパー	◎	
ミラー	◎	

走行関係

点検項目	結果	状態
リーフサス	◎	
エアサス	／	
パワステ	◎	
ハンドル	○	擦れ
燃料タンク	◎	スチール 80L

デフ

点検項目	結果	状態
異音	◎	
オイル漏れ	◎	
デフロック	／	

特記事項　キャブ内キズ・汚れ。アイドリングストップ付。左ドア凹み。
エンジンキー2本、ボデーキー2本。

記録簿　有（RR6/126/12）

タイヤ残量

単位：mm

	10	10	
	—	—	
10	10	10	10
—	—	—	—
スペア		8	—

タイヤサイズ

	195/75R15	195/75R15	
	—	—	
195/75R15	195/75R15	195/75R15	195/75R15
—	—	—	—
スペア		195/75R15	—

素材：スチール　備考：

上物仕様

上物名	メーカー	型式「製造番号」	年式
冷凍バン	東プレ	「F172934」	平成29年5月
【備考】断熱：サイド100㎜リヤ100㎜。リヤ観音扉3枚。保冷カーテン。左サイドスライド扉。水抜き穴前後2対。ラッシングレール2段。庫内灯1個。			
冷凍機／直結（スタンバイ付）	東プレ	MJ22LSC-N「F172934」	平成29年5月
【備考】－３０℃設定 ＋22.5℃ → －13.0℃ 確認（１h）。エバ床面高さ1540㎜。スタンバイケーブル付。稼働時間3643h。			
【備考】			

外装状態

キャブコーション	フレーム番号	フレームのさび	飛石
有	確認済	無	点傷有

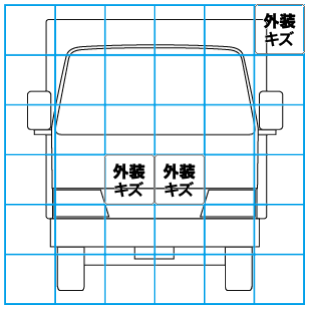

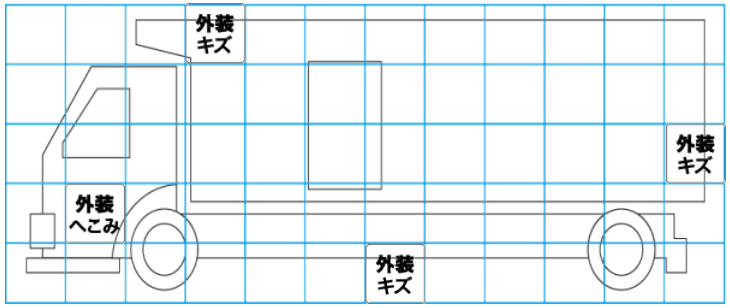

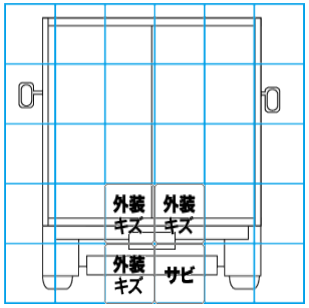

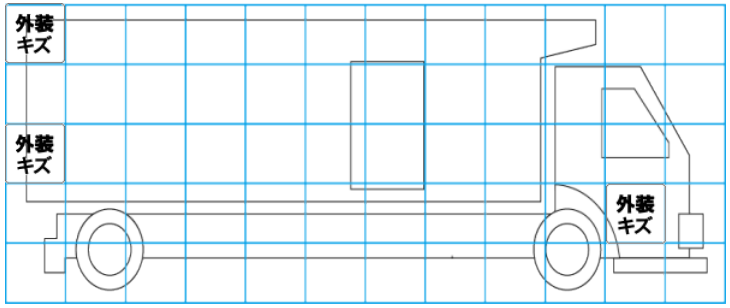

【外装】　【ボデー内】

外装キズ	外装へこみ	うき	曲がり	サビ	補修跡	割れ	庫内キズ	庫内へこみ	庫内穴あき	床汚れ