日付：R07. 05/30

UJ GROUP 車両チェックシート　管理番号：0537124

車両情報

車名	初年度登録	型式	形状	車台番号
三菱ふそう	令和 3年5月	2RG-FGA20	Wキャブ平	FGA20-580284

走行	馬力	シフト	ブレーキ	ボディ内寸
28,869km	130PS/96KW	A/T　デュオニック　6速	バキューム	長：2,510 mm 幅：1,620 mm 高：380 mm 門高： mm

◎：良好　○：通常走行問題なし　△：要修理　／：装備無し　※あくまでも当社判断基準によるものです

エンジン

点検項目	結果	状態
異音	◎	
オイル混入	◎	
オイル漏れ	◎	
水混入	◎	
水漏れ	◎	
燃料漏れ	◎	
排気	◎	
マフラー	◎	
ターボ	◎	
冷却水吹返	◎	

ミッション

点検項目	結果	状態
ギア鳴き	◎	
ギア抜け	◎	
クラッチ	／	
異音	◎	
オイル漏れ	◎	
リターダ	／	

電装関係

点検項目	結果	状態
エアコン	◎	
スターター	◎	
オルタネーター	◎	
P/W（運転席）	◎	
P/W（助手席）	◎	
坂道発進装置	◎	
異常ランプ	◎	
オーディオ	◎	
バックカメラ	／	
電格ミラー	◎	
ETC	◎	標準
タコグラフ	／	

上物仕様

点検項目	結果	状態
床材質	/	木材

キャビン

点検項目	結果	状態
シート	○	擦れ、汚れ
ヘッドライト	◎	ハロゲン
ウィンカー	◎	
ワイパー	◎	
ミラー	◎	

走行関係

点検項目	結果	状態
リーフサス	◎	
エアサス	／	
パワステ	◎	
ハンドル	○	擦れ
燃料タンク	◎	スチール 70L

デフ

点検項目	結果	状態
異音	◎	
オイル漏れ	◎	
デフロック	／	

特記事項　フルタイム4WD。キャブ内キズ、汚れ。
エンジンキー2本。キーレスリモコン1ケ。

記録簿　無（）

タイヤ残量

単位：mm

	7	7	
	—	—	
9	9	9	9
—	—	—	—
スペア	11	—	

タイヤサイズ

	195/85R15	195/85R15	
	—	—	
195/85R15	195/85R15	195/85R15	195/85R15
—	—	—	—
スペア		195/85R15	—

素材：スチール　備考：

上物仕様

上物名	メーカー	型式「製造番号」	年式
平ボディ	パブコ	G5C1318W 「0108」	令和 3年
【備考】床板汚れ。			
パワーゲート／垂直ゲート／アーム式	極東開発工業	S801-1SRT2 「20T118044Y」	令和 2年
【備考】PG寸法：全長1335㎜。全幅1495㎜。有効長1090㎜。有効幅1385㎜。最大荷重800kg。カートストッパー固い。 オイルタンク付近滲み			
【備考】			

外装状態

キャブコーション	フレーム番号	フレームのさび	飛石
有	確認済	小	点傷有

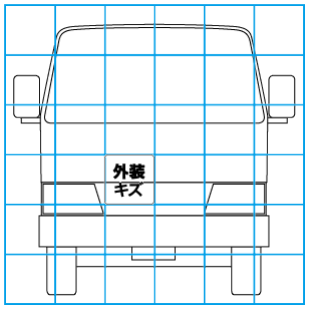

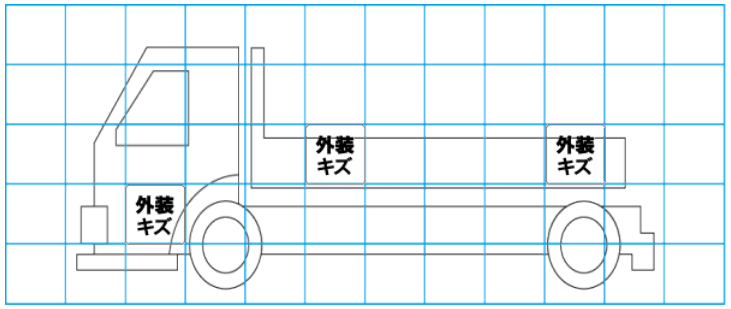

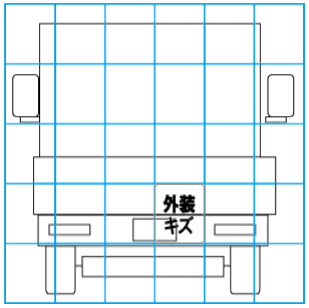

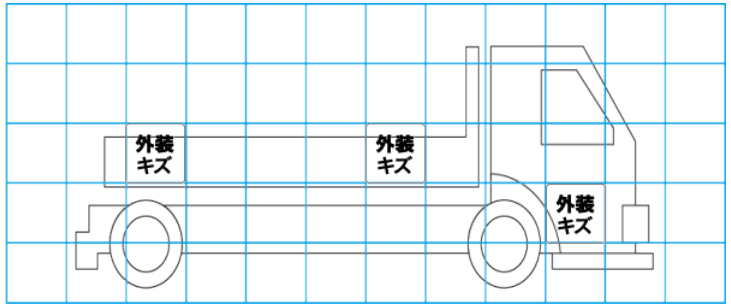

【外装】　【ボデー内】

外装キズ	外装へこみ	うき	曲がり	サビ	補修跡	割れ	庫内キズ	庫内へこみ	庫内穴あき	床汚れ