日付：R07. 05/30

UJ GROUP 車両チェックシート　管理番号：0537120

車両情報

車名	初年度登録	型式	形状	車台番号
いすゞ	令和 2年3月	2RG-NJR88A	平ボディ	NJR88-7003373

走行	馬力	シフト	ブレーキ	ボディ内寸
145,805km	150PS/110KW	M/T　5速	バキューム	長：3,110 mm 幅：1,610 mm 高：375 mm 門高： mm

◎：良好　○：通常走行問題なし　△：要修理　／：装備無し　※あくまでも当社判断基準によるものです

エンジン

点検項目	結果	状態
異音	◎	
オイル混入	◎	
オイル漏れ	◎	
水混入	◎	
水漏れ	◎	
燃料漏れ	◎	
排気	◎	
マフラー	◎	
ターボ	◎	
冷却水吹返	◎	

ミッション

点検項目	結果	状態
ギア鳴き	◎	
ギア抜け	◎	
クラッチ	◎	
異音	◎	
オイル漏れ	◎	
リターダ	／	

電装関係

点検項目	結果	状態
エアコン	◎	
スターター	◎	
オルタネーター	◎	
P/W（運転席）	◎	
P/W（助手席）	◎	
坂道発進装置	◎	
異常ランプ	◎	
オーディオ	◎	ナビ付き
バックカメラ	／	
電格ミラー	◎	
ETC	◎	2.0
タコグラフ	／	

上物仕様

点検項目	結果	状態
床材質	／	鉄板

キャビン

点検項目	結果	状態
シート	○	擦れ 、 汚れ
ヘッドライト	◎	ハロゲン
ウィンカー	◎	
ワイパー	◎	
ミラー	◎	

走行関係

点検項目	結果	状態
リーフサス	◎	
エアサス	／	
パワステ	◎	
ハンドル	○	擦れ
燃料タンク	◎	スチール 60L

デフ

点検項目	結果	状態
異音	◎	
オイル漏れ	◎	
デフロック	／	

特記事項 2024.07.02 127,429km時 クラッチ ディスク･カバー･ベアリング 交換済み（記録簿有り）
キャブ内 傷･汚れ 有り　右リヤフェンダー割れ
エンジンキー２本（内, キーレス付１本）

記録簿　有（R2/9～R6/9）

タイヤ残量

単位：mm

	3	3	
	—	—	
4	4	3	6
—	—	—	—
スペア		—	—

タイヤサイズ

	205/80R15	205/80R15	
	—	—	
205/80R15	205/80R15	205/80R15	205/80R15
—	—	—	—
スペア		—	—

素材：スチール　備考：

上物仕様

上物名	メーカー	型式「製造番号」	年式
平ボディ	メーカー完成車		
【備考】煽り３方開、ロープフックサイド６対/リヤ２ヶ所、パイプステーキ、左後煽り金具曲がり･割れ、左後クッションラバー欠品			
【備考】			
【備考】			

外装状態

キャブコーション	フレーム番号	フレームのさび	飛石
有	確認済	無	点傷有

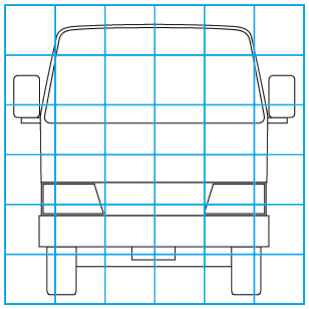

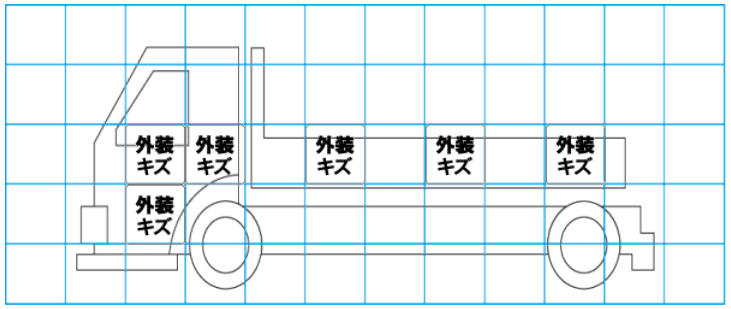

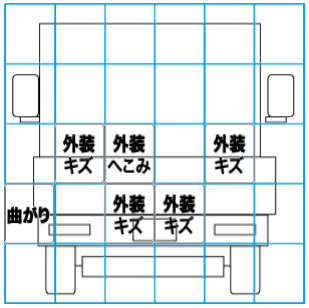

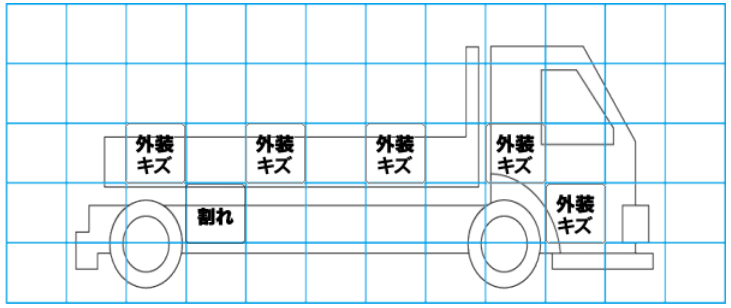

【外装】　【ボデー内】

外装キズ	外装へこみ	うき	曲がり	サビ	補修跡	割れ	庫内キズ	庫内へこみ	庫内穴あき	床汚れ