日付：R07. 04/16

UJ GROUP 車両チェックシート　管理番号：0437037

車両情報

車名	初年度登録	型式	形状	車台番号
三菱ふそう	平成23年11月	LDG-FV50VX改	トラクタ	FV50VX-505181

走行	馬力	シフト	ブレーキ	ボディ内寸
805,585km	420PS/309KW	M/T　7速	エアー	長：4,480 mm 幅：2,430 mm 高: mm 門高： mm

◎：良好　○：通常走行問題なし　△：要修理　／：装備無し　※あくまでも当社判断基準によるものです

エンジン

点検項目	結果	状態
異音	◎	
オイル混入	◎	
オイル漏れ	○	エアコンプレッサー合わせ面よりオイル漏れ
水混入	◎	
水漏れ	◎	
燃料漏れ	◎	
排気	◎	
マフラー	◎	
ターボ	◎	
冷却水吹返	◎	

ミッション

点検項目	結果	状態
ギア鳴き	◎	
ギア抜け	◎	
クラッチ	◎	
異音	◎	
オイル漏れ	◎	
リターダ	◎	永久磁石式

電装関係

点検項目	結果	状態
エアコン	◎	
スターター	◎	
オルタネーター	◎	
P/W（運転席）	◎	
P/W（助手席）	◎	
坂道発進装置	／	
異常ランプ	◎	
オーディオ	◎	
バックカメラ	◎	カラー
電格ミラー	◎	
ETC	◎	標準
タコグラフ	◎	アナログ

上物仕様

点検項目	結果	状態
床材質	／	鉄板 縞板

キャビン

点検項目	結果	状態
シート	○	破れ、へたり、擦れ
ヘッドライト	◎	ＨＩＤ 左フォグランプ不灯
ウィンカー	◎	
ワイパー	◎	
ミラー	◎	

走行関係

点検項目	結果	状態
リーフサス	◎	
エアサス	／	
パワステ	◎	
ハンドル	○	擦れ
燃料タンク	◎	スチール 300L

デフ

点検項目	結果	状態
異音	◎	
オイル漏れ	◎	
デフロック	◎	

上物仕様

上物名	メーカー	型式「製造番号」	年式
平ボディ			
【備考】スタンションﾞ穴6対			
クレーン／クレーン／林業用	LOGLIFT	105ZT 87 A 「105Z00077」	平成23年
【備考】林業用、リヤアウトリガー、折り曲げ式クレーン			
【備考】			

外装状態

キャブコーション	フレーム番号	フレームのさび	飛石
有	確認済	小	無

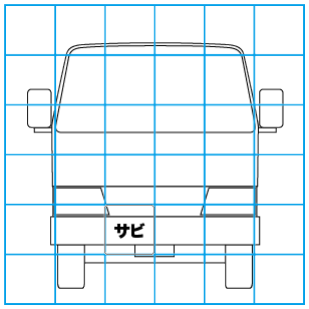

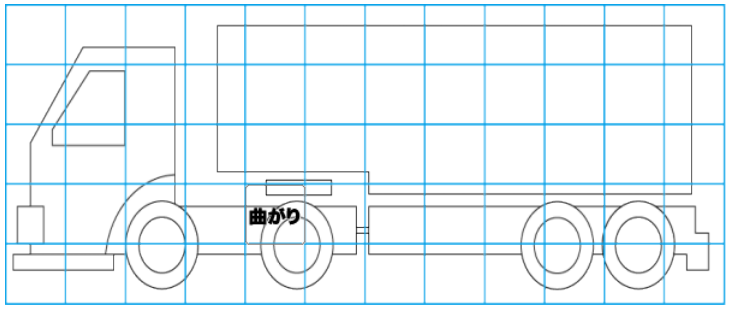

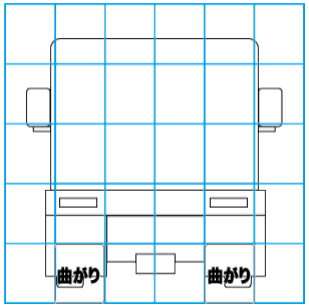

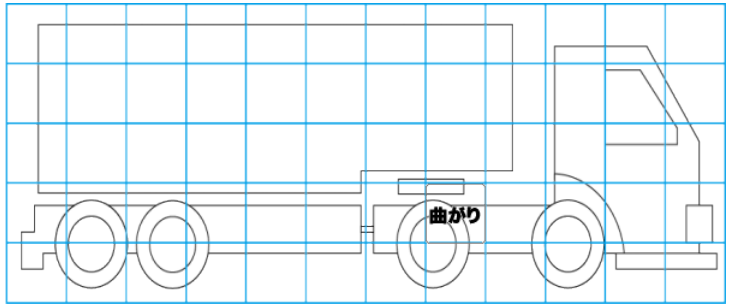

【外装】　【ボデー内】

外装キズ	外装へこみ	うき	曲がり	サビ	補修跡	割れ	庫内キズ	庫内へこみ	庫内穴あき	床汚れ

特記事項　エンジンキー1本、リモコンキー1本
フルトレーラー仕様

記録簿　無（）

タイヤ残量

単位：mm

	11	9	
	—	—	
8	11	13	13
10	10	8	9
スペア		—	—

タイヤサイズ

	11R22.5 14PR	11R22.5 14PR	
	—	—	
11R22.5 14PR	11R22.5 14PR	11R22.5 14PR	11R22.5 14PR
11R22.5 14PR	11R22.5 14PR	11R22.5 14PR	11R22.5 14PR
スペア		—	—

素材：アルミ　備考：スペアキャリア無し