日付：R8. 03/30

車両チェックシート

管理番号：0338094

車両情報

車名	初年度登録	型式	形状	車台番号
日野	平成30年03月	TKG-XZC610T	ダンプ	XZC610-0008722

走行	馬力	シフト	ブレーキ	ボディ内寸(ショート)
77,718km	136PS／100KW	M/T　５速	バキューム	長：3,070 mm　幅：1,590 mm 高：310 mm　門高： mm

◎：良好　〇：通常走行問題なし　△：要修理　／：装備無し　※あくまでも当社判断基準によるものです

エンジン

点検項目	結果	状態
異音	◎	
オイル混入	◎	
オイル漏れ	◎	
水混入	◎	
水漏れ	◎	
燃料漏れ	◎	
排気	◎	
マフラー	◎	
ターボ	◎	
冷却水吹返	◎	

ミッション

点検項目	結果	状態
ギア鳴き	◎	
ギア抜け	◎	
クラッチ	◎	
異音	◎	
オイル漏れ	◎	
リターダ	／	
PTO	◎	

電装関係

点検項目	結果	状態
エアコン	◎	
スターター	◎	
オルタネーター	◎	
P/W（運転席）	◎	
P/W（助手席）	◎	
坂道発進装置	◎	
異常ランプ	◎	
オーディオ	◎	ナビ付き
バックカメラ	／	
電格ミラー	◎	
ETC	◎	2.0
タコグラフ	／	

上物仕様

点検項目	結果	状態
床材質	／	鉄板

キャビン

点検項目	結果	状態
シート	◎	ビニールカバー付き、カバー破れ及び汚れ
ヘッドライト	◎	ハロゲン
ウィンカー	◎	
ワイパー	◎	
ミラー	〇	助手席側ミラー点傷、左右ミラーカバー擦れ

走行関係

点検項目	結果	状態
リーフサス	◎	
エアサス	／	
パワステ	◎	
ハンドル	〇	擦れ
燃料タンク	◎	スチール 80L

デフ

点検項目	結果	状態
異音	◎	
オイル漏れ	◎	
デフロック	／	

特記事項　エンジンキー3本(メイン2スペア1)、キャブルーフ凹み傷、助手席側バンパー割れ(タイラップ固定)、F右及びR左ショックにじみ、グローブボックスロックノブ破損

記録簿　有（R2/6～R7/5）

タイヤ残量

単位：mm

	7	7	
	—	—	
6	5	5	5
—	—	—	—
スペア	7	—	

タイヤサイズ

	195/75R15	195/75R15	
	—	—	
195/75R15	195/75R15	195/75R15	195/75R15
—	—	—	—
スペア		195/75R15	—

素材：スチール　備考：

上物仕様

上物名	メーカー	型式「製造番号」	年式
ダンプ	極東開発工業	DD02-31 「18C022023Y」	平成30年02月

【備考】3方開、作業灯1個、コボレーン手動、ロープフック左右5対、左側スコップ掛け、荷台キズ

【備考】

【備考】

外装状態

キャブコーション	フレーム番号	フレームのさび	飛石
有	確認済	無	点傷有

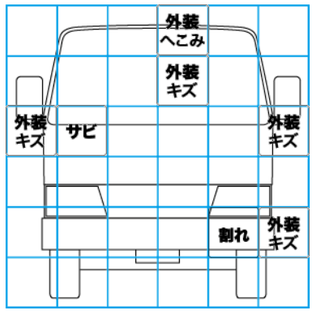

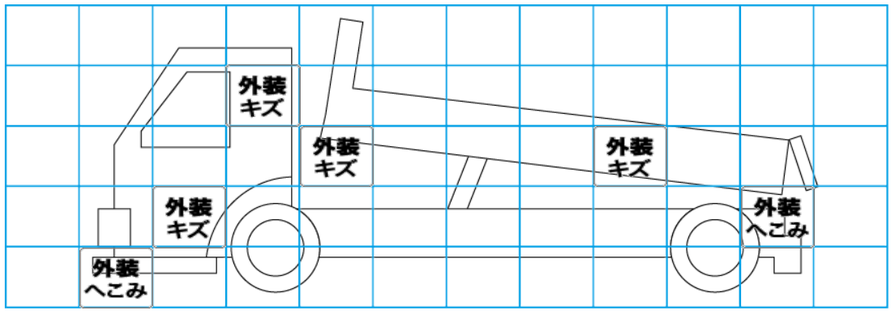

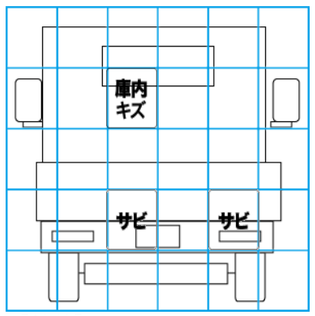

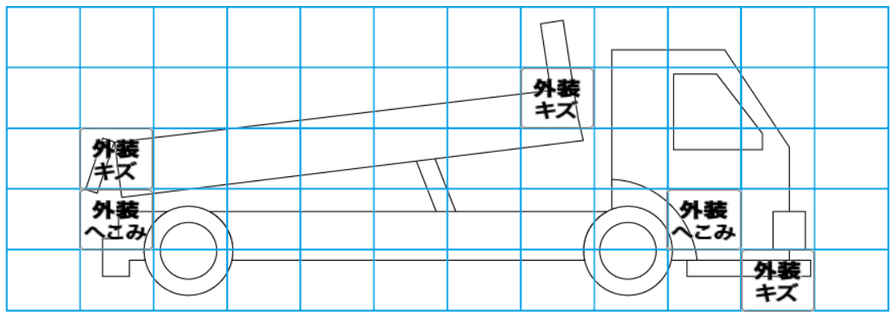

【外装】　【ボデー内】

外装キズ	外装へこみ	うき	曲がり	サビ	補修跡	割れ	庫内キズ	庫内へこみ	庫内穴あき	床汚れ