日付 : R8. 03/24

車両チェックシート

管理番号 : 0338082

車 両 情 報

車名	初年度登録	型式	形状	車台番号
トヨタ	平成29年11月	TKG-XZU712	平ボディ	XZU712-0002198

走行	馬力	シフト	ブレーキ	ボディ内寸(ロング)
47,219km	150PS／110KW	M/T　６速	バキューム	長：4,350　mm　幅：2,080　mm 高：380　mm　門高：　mm

◎ : 良好　〇 : 通常走行問題なし　△ : 要修理　／ : 装備無し　※あくまでも当社判断基準によるものです

エンジン

点検項目	結果	状態
異音	◎	
オイル混入	◎	
オイル漏れ	◎	
水混入	◎	
水漏れ	◎	
燃料漏れ	◎	
排気	◎	
マフラー	◎	
ターボ	◎	
冷却水吹返	◎	

ミッション

点検項目	結果	状態
ギア鳴き	◎	
ギア抜け	◎	
クラッチ	◎	
異音	◎	
オイル漏れ	◎	
リターダ	／	
PTO	／	

電装関係

点検項目	結果	状態
エアコン	◎	
スターター	◎	
オルタネーター	◎	
P/W（運転席）	◎	
P/W（助手席）	◎	
坂道発進装置	／	
異常ランプ	◎	
オーディオ	◎	
バックカメラ	／	
電格ミラー	◎	
ETC	◎	標準
タコグラフ	／	

上物仕様

点検項目	結果	状態
床材質	／	木材

キャビン

点検項目	結果	状態
シート	〇	擦れ、汚れ
ヘッドライト	◎	ハロゲン
ウィンカー	◎	
ワイパー	◎	
ミラー	◎	

走行関係

点検項目	結果	状態
リーフサス	◎	
エアサス	／	
パワステ	◎	
ハンドル	〇	擦れ
燃料タンク	◎	スチール 100L

デフ

点検項目	結果	状態
異音	◎	
オイル漏れ	◎	
デフロック	／	

特記事項　キャブ内キズ・汚れ有。
エンジンキー2本(メイン)。
記録簿　有（H30/12、R2/11～R7/11）

タイヤ残量

単位 : mm

	5	5	
	—	—	
5	5	5	5
—	—	—	—
スペア	9	—	

タイヤサイズ

	225/70R16	225/70R16	
	—	—	
225/70R16	225/70R16	225/70R16	225/70R16
—	—	—	—
スペア		225/70R16	—

素材 : スチール　備考 : ノーマルタイヤ。

上物仕様

上物名	メーカー	型式「製造番号」	年式
平ボディ			

【備考】床腐食穴あき使用不可。アオリ内板腐食割れ。
外装アオリ鉄板外れ(ガタ)。左アオリ曲がり有り。

【備考】

【備考】

外装状態

キャブコーション	フレーム番号	フレームのさび	飛石
有	確認済	無	飛石有(リペア 可)

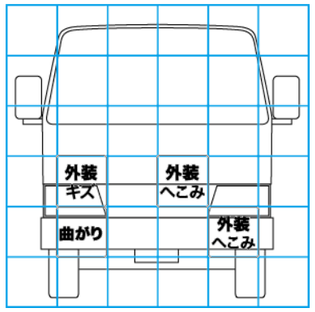

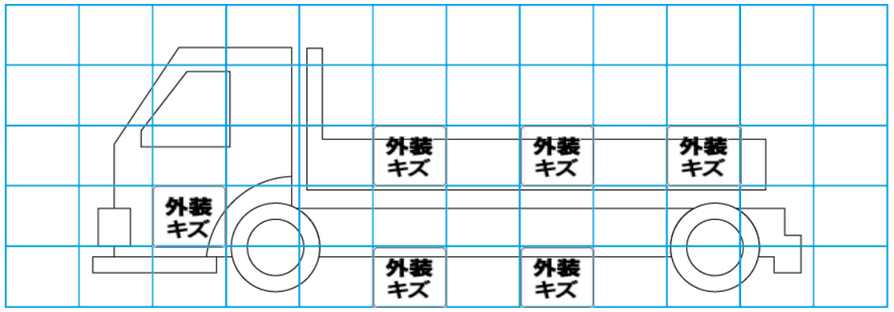

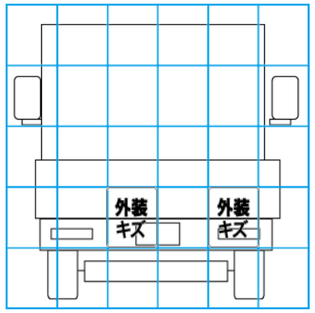

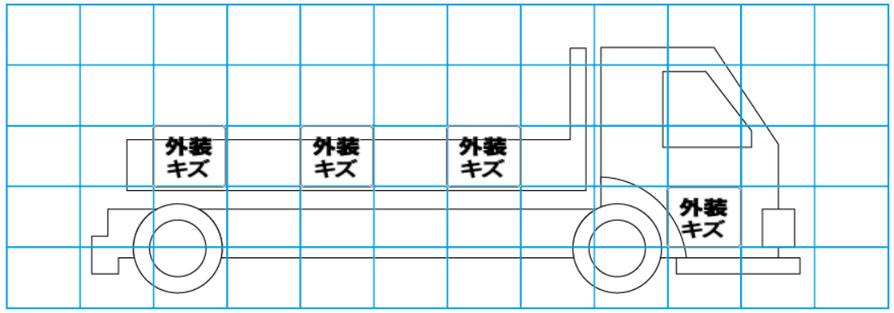

【外装】　【ボデー内】

外装キズ	外装へこみ	うき	曲がり	サビ	補修跡	割れ	庫内キズ	庫内へこみ	庫内穴あき	床汚れ