日付 : R8. 03/24

車両チェックシート

管理番号 : 0338081

車 両 情 報

車名	初年度登録	型式	形状	車台番号
三菱ふそう	令和1年02月	2PG-FS75HZ	アルミ平	FS75HZ-500525

走行	馬力	シフト	ブレーキ	ボディ内寸
1,019,611km	394PS／290KW	A/T　シフトパイロット　１２速	エアー	長：9,600　mm 幅：2,400　mm 高：670　mm 門高：　mm

◎ : 良好　〇 : 通常走行問題なし　△ : 要修理　／ : 装備無し　※あくまでも当社判断基準によるものです

エンジン

点検項目	結果	状態
異音	◎	
オイル混入	◎	
オイル漏れ	◎	
水混入	◎	
水漏れ	◎	
燃料漏れ	◎	
排気	◎	
マフラー	◎	
ターボ	◎	
冷却水吹返	◎	

ミッション

点検項目	結果	状態
ギア鳴き	◎	
ギア抜け	◎	
クラッチ	／	
異音	◎	
オイル漏れ	◎	
リターダ	／	
PTO	／	

電装関係

点検項目	結果	状態
エアコン	◎	
スターター	◎	
オルタネーター	◎	
P/W（運転席）	◎	
P/W（助手席）	◎	
坂道発進装置	◎	
異常ランプ	◎	
オーディオ	◎	
バックカメラ	◎	カラー
電格ミラー	◎	
ETC	／	
タコグラフ	◎	デジタル

上物仕様

点検項目	結果	状態
床材質	／	木材

キャビン

点検項目	結果	状態
シート	◎	
ヘッドライト	◎	ＬＥＤ
ウィンカー	◎	
ワイパー	◎	
ミラー	〇	左カバー擦れ。

走行関係

点検項目	結果	状態
リーフサス	／	
エアサス	◎	総輪エアサス
パワステ	◎	
ハンドル	◎	カバー付き。
燃料タンク	◎	スチール 300L 300L

デフ

点検項目	結果	状態
異音	◎	
オイル漏れ	◎	
デフロック	◎	

特記事項	スマートキー3ケ、ドアキー1本、燃料タンクキー4本、オートクルーズ。 ※R6/2走行距離:732,600km時クラッチOH(記録簿有)
記録簿	有（R1/6～R7/12）

タイヤ残量

単位 : mm

	9	6	
	5	5	
7	3	11	7
7	2	4	4
スペア		—	—

タイヤサイズ

	265/70R19.5	265/70R19.5	
	265/70R19.5	265/70R19.5	
265/70R19.5	265/70R19.5	265/70R19.5	265/70R19.5
265/70R19.5	265/70R19.5	265/70R19.5	265/70R19.5
スペア		—	—

素材 : アルミ　備考 : スペア欠、右3軸目内側スタッドレスタイヤ。

上物仕様

上物名	メーカー	型式「製造番号」	年式
アルミ平	喜多村製作所	「152400」	令和1年01月

【備考】アルミブロック5方開、セイコーラック、スタンション穴19個、スタンションポール6本、ロープフック29対、後ろ6ケ、、床フック17対、前側ロープフック5ケ、引き出しフック3対、後ろ1ケ、LED作業灯2ケ、ステンレス製工具箱後方左側1ケ、右側2ケ、中央右側1ケ、キャビン上シート乗せ。

【備考】

【備考】

外装状態

キャブコーション	フレーム番号	フレームのさび	飛石
有	確認済	無	飛石有(リペア 不可)

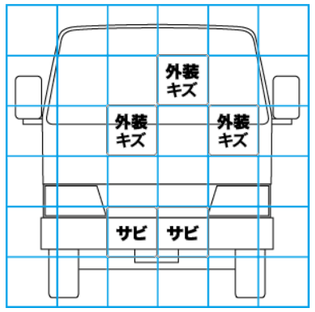

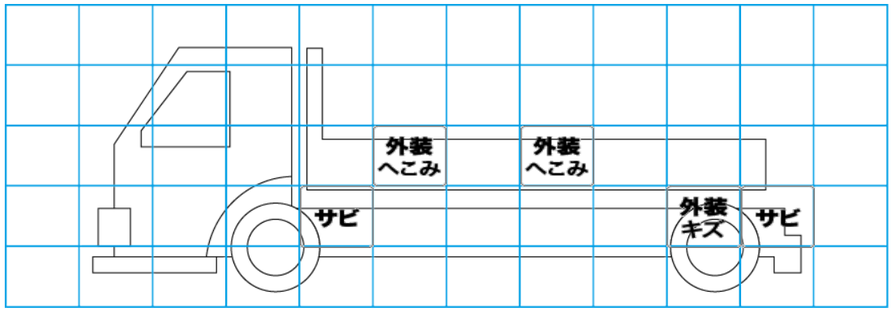

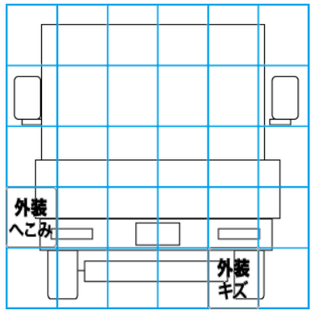

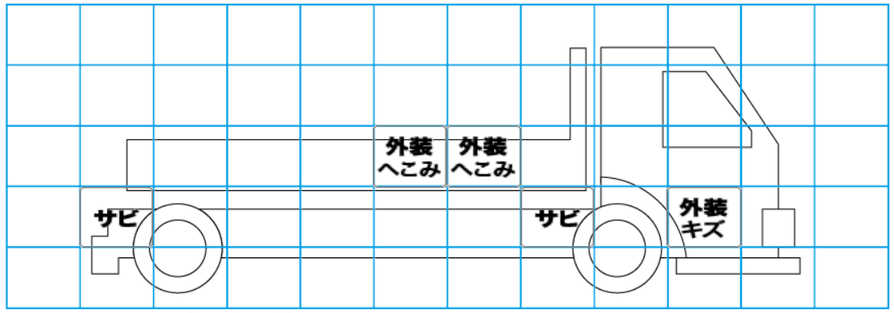

【外装】　【ボデー内】

外装 キズ	外装 へこみ	うき	曲がり	サビ	補修跡	割れ	庫内 キズ	庫内 へこみ	庫内 穴あき	床 汚れ