日付：R8. 03/24

車両チェックシート

管理番号：0338080

車両情報

車名	初年度登録	型式	形状	車台番号
UDトラックス	令和3年02月	2PG-CG5CA	アルミウィング	JNCMB02G5MU057115

走行	馬力	シフト	ブレーキ	ボディ内寸
327,511km	390PS／287KW	A/T　エスコット　１２速	エアー	長：9,640　mm　幅：2,400　mm 高：2,650　mm　門高：2,580 mm

◎：良好　〇：通常走行問題なし　△：要修理　／：装備無し　※あくまでも当社判断基準によるものです

エンジン

点検項目	結果	状態
異音	◎	
オイル混入	◎	
オイル漏れ	〇	ロッカーカバー
水混入	◎	
水漏れ	◎	
燃料漏れ	◎	
排気	◎	
マフラー	◎	
ターボ	◎	
冷却水吹返	◎	

ミッション

点検項目	結果	状態
ギア鳴き	◎	
ギア抜け	◎	
クラッチ	／	
異音	◎	
オイル漏れ	◎	
リターダ	／	
PTO	／	

電装関係

点検項目	結果	状態
エアコン	◎	
スターター	◎	
オルタネーター	◎	
P/W（運転席）	◎	
P/W（助手席）	◎	
坂道発進装置	◎	
異常ランプ	◎	
オーディオ	◎	
バックカメラ	◎	カラー
電格ミラー	◎	
ETC	◎	2.0
タコグラフ	◎	アナログ

上物仕様

点検項目	結果	状態
床材質	／	木材

キャビン

点検項目	結果	状態
シート	〇	へたり カバー付。
ヘッドライト	◎	ＬＥＤ
ウィンカー	◎	
ワイパー	◎	
ミラー	〇	右カバー擦れ。

走行関係

点検項目	結果	状態
リーフサス	◎	
エアサス	◎	リヤエアサス
パワステ	◎	
ハンドル	〇	擦れ
燃料タンク	◎	スチール 300L 200L

デフ

点検項目	結果	状態
異音	◎	
オイル漏れ	◎	
デフロック	◎	

上物仕様

上物名	メーカー	型式「製造番号」	年式
アルミウイング	日本フルハーフ	DKL 「W9DT775」	令和3年02月

【備考】ラッシングレール2段、引き出しフック9対、LED庫内灯4ケ、右後ステンレス製工具箱。

【備考】

【備考】

外装状態

キャブコーション	フレーム番号	フレームのさび	飛石
有	確認済	無	点傷有

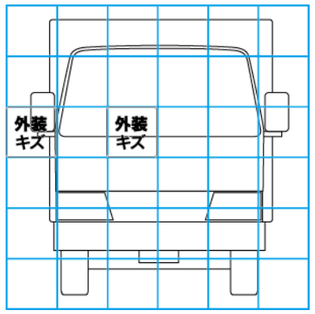

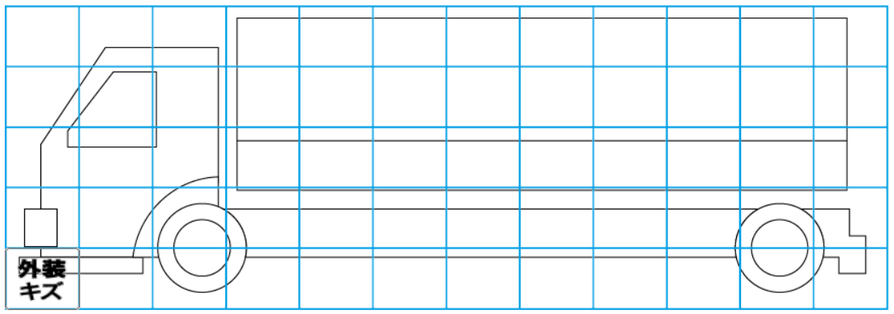

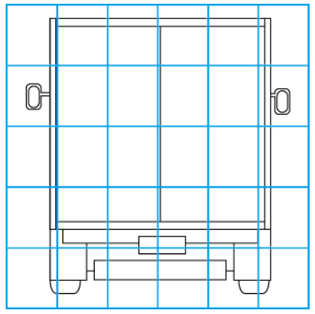

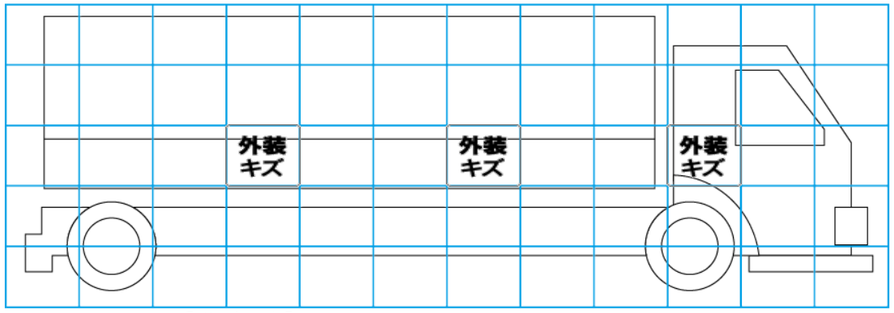

【外装】　【ボデー内】

外装キズ	外装へこみ	うき	曲がり	サビ	補修跡	割れ	庫内キズ	庫内へこみ	庫内穴あき	床汚れ

特記事項　ドアロックリモコンキー1ケ、エンジンキー2本、上物キー2本、オートクルーズ、右LED車高灯不灯。

記録簿　有（R4/1～R8/2）

タイヤ残量

単位：mm

	11	12	
	12	11	
9	8	6	6
8	6	3	6
スペア		3	—

タイヤサイズ

	245/70R19.5	245/70R19.5	
	245/70R19.5	245/70R19.5	
245/70R19.5	245/70R19.5	245/70R19.5	245/70R19.5
245/70R19.5	245/70R19.5	245/70R19.5	245/70R19.5
スペア		245/70R19.5	—

素材：アルミ　備考：