日付：R8. 03/19

車両チェックシート

管理番号：0338065

車両情報

車名	初年度登録	型式	形状	車台番号
トヨタ	平成26年06月	TDG-XZU710	冷蔵冷凍車	XZU710-0010018

走行	馬力	シフト	ブレーキ	ボディ内寸(ロング)
163,382km	180PS／132KW	M/T　６速	バキューム	長：4,240　mm　幅：1,930　mm 高：1,780　mm　門高：1,760　mm

◎：良好　〇：通常走行問題なし　△：要修理　／：装備無し　※あくまでも当社判断基準によるものです

エンジン

点検項目	結果	状態
異音	◎	
オイル混入	◎	
オイル漏れ	◎	
水混入	◎	
水漏れ	◎	
燃料漏れ	◎	
排気	◎	
マフラー	◎	
ターボ	◎	
冷却水吹返	◎	

ミッション

点検項目	結果	状態
ギア鳴き	◎	
ギア抜け	◎	
クラッチ	◎	
異音	◎	
オイル漏れ	◎	
リターダ	／	
PTO	／	

電装関係

点検項目	結果	状態
エアコン	◎	
スターター	◎	
オルタネーター	◎	
P/W（運転席）	◎	
P/W（助手席）	◎	
坂道発進装置	／	
異常ランプ	◎	
オーディオ	◎	ナビ付き
バックカメラ	◎	カラー
電格ミラー	◎	
ETC	◎	標準
タコグラフ	／	

上物仕様

点検項目	結果	状態
床材質	／	アルミ、キーストン

キャビン

点検項目	結果	状態
シート	〇	タバコ穴
ヘッドライト	◎	ハロゲン フォグ付。
ウィンカー	◎	
ワイパー	◎	
ミラー	〇	右カバー擦れ。

走行関係

点検項目	結果	状態
リーフサス	◎	
エアサス	／	
パワステ	◎	
ハンドル	◎	
燃料タンク	◎	スチール 100L

デフ

点検項目	結果	状態
異音	◎	
オイル漏れ	◎	
デフロック	／	

特記事項	ドアロックリモコンキー1個、エンジンキー2本、スペアキー1本、上物キー2本。
記録簿	有（H28/3～R7/9）

タイヤ残量

単位：mm

	6	6	
	—	—	
6	5	5	4
—	—	—	—
スペア	6	—	

タイヤサイズ

	225/70R16	225/70R16	
	—	—	
225/70R16	225/70R16	225/70R16	225/70R16
—	—	—	—
スペア		225/70R16	—

素材：スチール　備考：

上物仕様

上物名	メーカー	型式「製造番号」	年式
冷凍バン/サイドドア付	東プレ	「F140696」	平成26年04月
【備考】ラッシングレール2段、エアリブ、パレティナガイド、LED庫内灯2ケ、水抜き穴前後2ケ、床キーストン、右後ろスチール製工具箱、スタンバイコード有。			
直結/スタンバイ	東プレ	XV32LSC-M 「F140696」	平成26年04月
【備考】－30℃設定、1h で12℃→ －18℃迄確認済み。断熱厚み:リア100mmサイド75mm、アワーメーター:エンジン1973h、スタンバイ3625h。			
【備考】			

外装状態

キャブコーション	フレーム番号	フレームのさび	飛石
有	確認済	無	点傷有

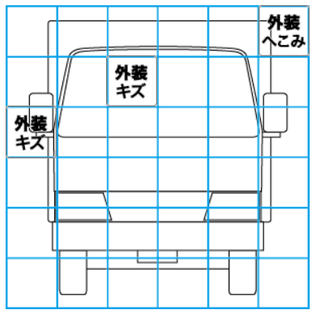

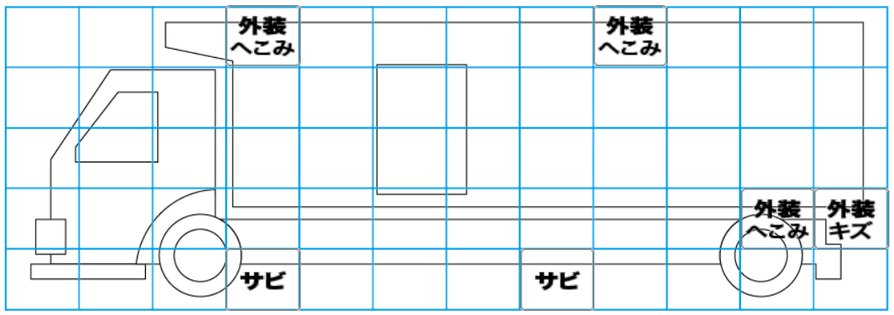

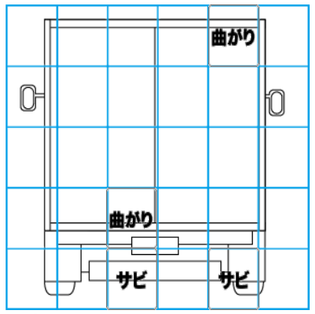

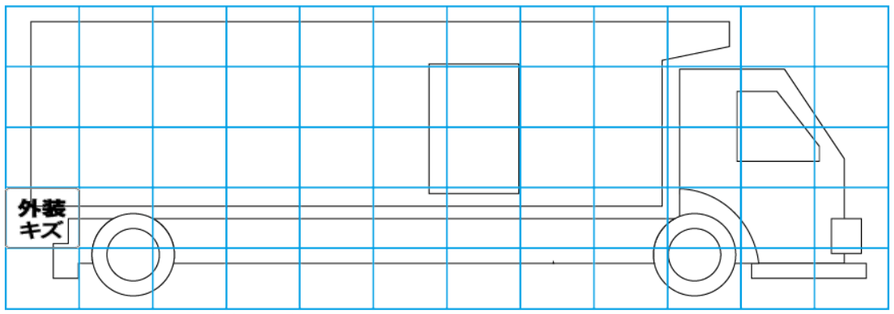

【外装】　【ボデー内】

外装キズ	外装へこみ	うき	曲がり	サビ	補修跡	割れ	庫内キズ	庫内へこみ	庫内穴あき	床汚れ