日付：R8. 03/10

車両チェックシート

管理番号：0338038

車両情報

車名	初年度登録	型式	形状	車台番号
UDトラックス	平成30年04月	TKG-LK39N	クレーン付セーフティー	JNCL0D0A3HU023753

走行	馬力	シフト	ブレーキ	ボディ内寸
8,494km		M/T　６速	エアー	長：5,500 mm　幅：2,150 mm 高：160 mm　門高： mm

◎：良好　〇：通常走行問題なし　△：要修理　／：装備無し　※あくまでも当社判断基準によるものです

エンジン

点検項目	結果	状態
異音	◎	
オイル混入	◎	
オイル漏れ	◎	
水混入	◎	
水漏れ	◎	
燃料漏れ	◎	
排気	◎	
マフラー	◎	
ターボ	◎	
冷却水吹返	◎	

ミッション

点検項目	結果	状態
ギア鳴き	◎	
ギア抜け	◎	
クラッチ	◎	
異音	◎	
オイル漏れ	◎	
リターダ	／	
PTO	◎	

電装関係

点検項目	結果	状態
エアコン	◎	
スターター	◎	
オルタネーター	◎	
P/W（運転席）	◎	
P/W（助手席）	◎	
坂道発進装置	◎	
異常ランプ	◎	
オーディオ	△	音出ない
バックカメラ	／	
電格ミラー	◎	
ETC	◎	標準
タコグラフ	◎	アナログ

上物仕様

点検項目	結果	状態
床材質	／	鉄板 縞板

キャビン

点検項目	結果	状態
シート	◎	
ヘッドライト	◎	ＨＩＤ
ウィンカー	◎	
ワイパー	◎	
ミラー	◎	

走行関係

点検項目	結果	状態
リーフサス	◎	
エアサス	／	
パワステ	◎	
ハンドル	◎	
燃料タンク	◎	アルミ 100L

デフ

点検項目	結果	状態
異音	◎	
オイル漏れ	◎	
デフロック	／	

特記事項　＊馬力250ps/180kw。キャブ内キズ・汚れ有
エンジンキー2本、（メイン1本）、キーレスリモコン1個、
記録簿　有（H31/4～R6/4）

タイヤ残量

単位：mm

	9	9	
	—	—	
8	8	8	8
—	—	—	—
スペア	15	—	

タイヤサイズ

	245/70R19.5	245/70R19.5	
	—	—	
245/70R19.5	245/70R19.5	245/70R19.5	245/70R19.5
—	—	—	—
スペア		245/70R19.5	—

素材：アルミ　備考：夏タイヤ

上物仕様

上物名	メーカー	型式「製造番号」	年式
セーフティローダー	ユニック	uc-41LKRS 「T413102」	平成30年03月
【備考】床丸カンフック19ヶ、後方床フック2ヶ、作業灯2ヶ、輪止め2ヶ ウインチ付き、歩み板油圧式、ラジコン付き			
クレーン４段/ラジコン	ユニック	URG374 「G102918」	平成29年08月
【備考】2.93t。フックイン。アウトリガーワイド幅。リヤアウトリガー付。ラジコン付。			
【備考】			

外装状態

キャブコーション	フレーム番号	フレームのさび	飛石
有	確認済	無	点傷有

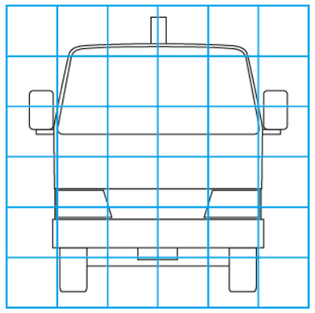

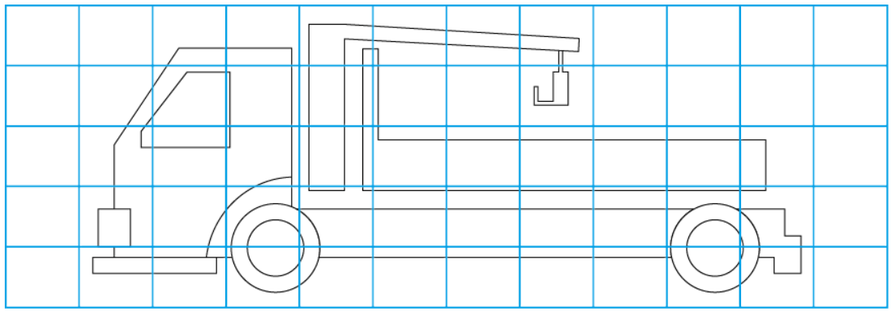

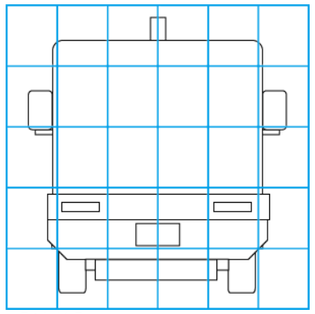

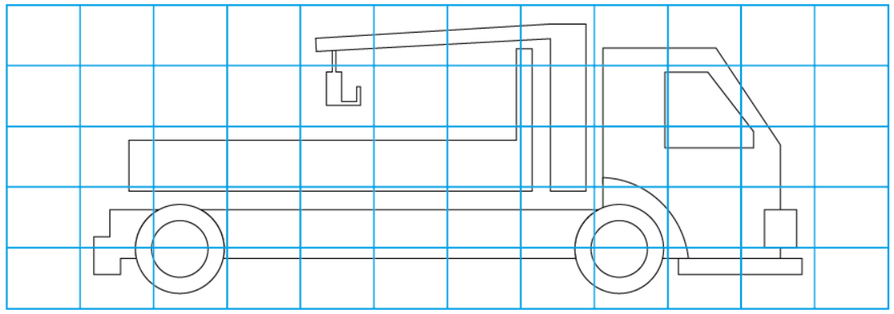

【外装】　【ボデー内】

外装キズ	外装へこみ	うき	曲がり	サビ	補修跡	割れ	庫内キズ	庫内へこみ	庫内穴あき	床汚れ