日付：R8. 03/10

車両チェックシート

管理番号：0338037

車両情報

車名	初年度登録	型式	形状	車台番号
三菱ふそう	令和1年01月	2PG-FV70HX	ダンプ	FV70HX-500542

走行	馬力	シフト	ブレーキ	ボディ内寸
265,379km	394PS／290KW	A/T　シフトパイロット　１２速	エアー	長：5,100　mm 幅：2,200　mm 高：510　mm 門高：　mm

◎：良好　〇：通常走行問題なし　△：要修理　／：装備無し　※あくまでも当社判断基準によるものです

エンジン

点検項目	結果	状態
異音	◎	
オイル混入	◎	
オイル漏れ	◎	
水混入	◎	
水漏れ	◎	
燃料漏れ	◎	
排気	◎	
マフラー	◎	
ターボ	◎	
冷却水吹返	◎	

ミッション

点検項目	結果	状態
ギア鳴き	◎	
ギア抜け	◎	
クラッチ	／	
異音	◎	
オイル漏れ	◎	
リターダ	／	
PTO	◎	

電装関係

点検項目	結果	状態
エアコン	◎	
スターター	◎	
オルタネーター	◎	
P/W（運転席）	◎	
P/W（助手席）	◎	
坂道発進装置	◎	
異常ランプ	◎	
オーディオ	◎	ナビ付き
バックカメラ	◎	カラー
電格ミラー	◎	
ETC	◎	標準
タコグラフ	◎	デジタル

上物仕様

点検項目	結果	状態
床材質	／	鉄板

キャビン

点検項目	結果	状態
シート	〇	へたり カバー付き、カバー破れ
ヘッドライト	◎	ＬＥＤ
ウィンカー	◎	
ワイパー	◎	
ミラー	〇	メッキカバー付き、ヒーター付き、左右カバー擦れ

走行関係

点検項目	結果	状態
リーフサス	◎	
エアサス	／	
パワステ	◎	
ハンドル	〇	擦れ クランプ跡
燃料タンク	◎	スチール 200L

デフ

点検項目	結果	状態
異音	◎	
オイル漏れ	◎	
デフロック	◎	

特記事項　スマートキー1ケ、ドアキー2本、燃料タンクキー2本、オートクルーズ、キャブルーフ凹み有り、）

記録簿　有（R2/1～R7/2）

タイヤ残量

単位：mm

	6	5	
	—	—	
8	10	10	10
1	1	2	3
スペア	—	—	

タイヤサイズ

	—	—	
	—	—	
—	—	—	—
—	—	—	—
スペア		—	—

素材：スチール　備考：タイヤサイズ:285/85R22.5、2軸目右外側面キズ、スペアタイヤ欠

上物仕様

上物名	メーカー	型式「製造番号」	年式
ダンプ	極東開発工業	DD10-761 「17U118823Y」	平成29年11月

【備考】自重計、ロープフック9対、電動コボレーン、前立てシート載せ、前立て外側スコップ掛け、作業灯2ケ、荷台キズ汚れ有り、右側工具箱

【備考】

【備考】

外装状態

キャブコーション	フレーム番号	フレームのさび	飛石
有	確認済	無	無

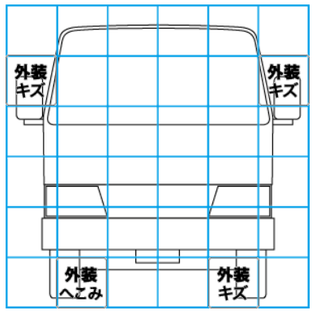

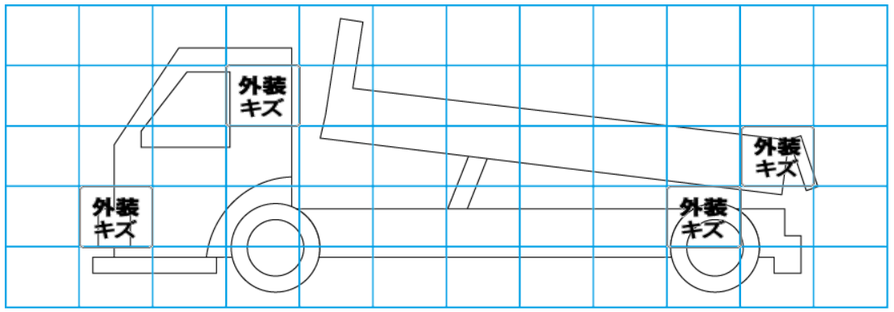

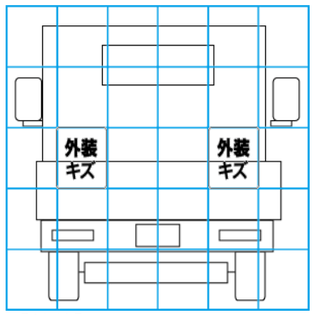

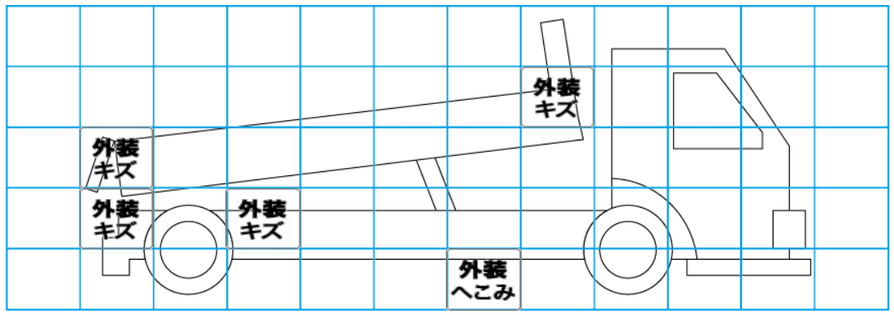

【外装】　【ボデー内】

外装キズ	外装へこみ	うき	曲がり	サビ	補修跡	割れ	庫内キズ	庫内へこみ	庫内穴あき	床汚れ