日付：R8. 03/10

車両チェックシート

管理番号：0338036

車両情報

車名	初年度登録	型式	形状	車台番号
日野	令和1年05月	2DG-SH1EDGG	トラクタ	SH1EDG-101600

走行	馬力	シフト	ブレーキ	ボディ内寸
483,263km	450PS／331KW	M/T　7速	エアー	長：　mm　幅：　mm 高：　mm　門高：　mm

◎：良好　〇：通常走行問題なし　△：要修理　／：装備無し　※あくまでも当社判断基準によるものです

エンジン

点検項目	結果	状態
異音	◎	
オイル混入	◎	
オイル漏れ	◎	
水混入	◎	
水漏れ	◎	
燃料漏れ	◎	
排気	◎	
マフラー	◎	
ターボ	◎	
冷却水吹返	◎	

ミッション

点検項目	結果	状態
ギア鳴き	◎	
ギア抜け	◎	
クラッチ	◎	
異音	◎	
オイル漏れ	◎	
リターダ	◎	永久磁石式
PTO	／	

電装関係

点検項目	結果	状態
エアコン	◎	
スターター	◎	
オルタネーター	◎	
P/W（運転席）	◎	
P/W（助手席）	◎	
坂道発進装置	◎	
異常ランプ	◎	
オーディオ	◎	
バックカメラ	◎	カラー 動作確認済み
電格ミラー	◎	
ETC	◎	2.0
タコグラフ	◎	アナログ

上物仕様

点検項目	結果	状態
床材質	／	アルミ

キャビン

点検項目	結果	状態
シート	〇	擦れ、汚れ
ヘッドライト	◎	ＬＥＤ
ウィンカー	◎	
ワイパー	◎	
ミラー	◎	

走行関係

点検項目	結果	状態
リーフサス	◎	
エアサス	◎	リヤエアサス
パワステ	◎	
ハンドル	〇	擦れ
燃料タンク	◎	アルミ 390L×1個

デフ

点検項目	結果	状態
異音	◎	
オイル漏れ	◎	
デフロック	◎	

上物仕様

上物名	メーカー	型式「製造番号」	年式
カプラー	ソーシン	HMV-13-A 「J4-28771」	令和1年

【備考】作業灯1ヶ。バッテリースイッチ付（ウイング用）。第五輪荷重11500kg。キャパシティー13000kg。リヤフェンダー傷。

【備考】

【備考】

外装状態

キャブコーション	フレーム番号	フレームのさび	飛石
有	確認済	無	点傷有

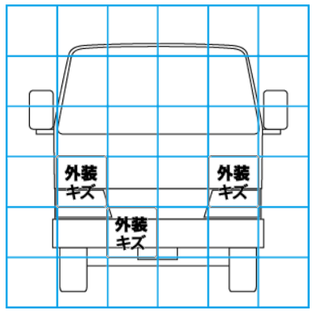

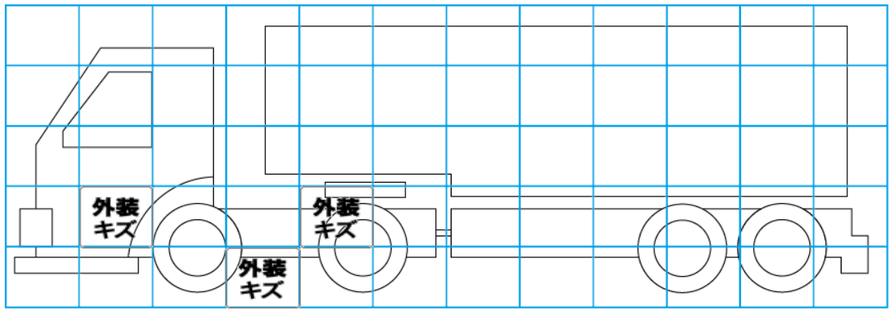

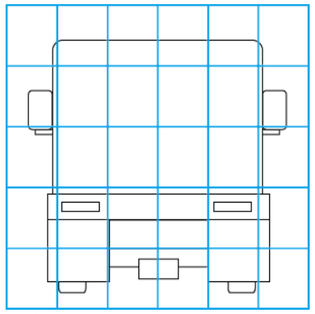

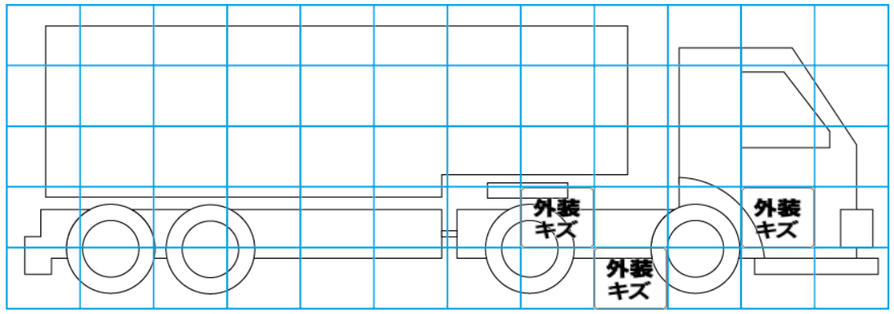

【外装】　【ボデー内】

外装キズ	外装へこみ	うき	曲がり	サビ	補修跡	割れ	庫内キズ	庫内へこみ	庫内穴あき	床汚れ

特記事項	キャブ内キズ・汚れ有り。インパネポケット欠品。エンジンキー3本（メインキー2本）。キーレスリモコン1個。
記録簿	有（R1/8～R7/7）

タイヤ残量

単位：mm

	10	10	
	—	—	
8	9	9	7
—	—	—	—
スペア	11	—	

タイヤサイズ

	295/80R22.5	295/80R22.5	
	—	—	
275/80R22.5	275/80R22.5	275/80R22.5	275/80R22.5
—	—	—	—
スペア		295/80R22.5	—

素材：アルミ　備考：フロント・リヤサイズ違い。夏タイヤ。