日付：R8. 03/10

# 車両チェックシート

管理番号：0338032

## 車両情報

| 車名 | 初年度登録 | 型式 | 形状 | 車台番号 |
|---|---|---|---|---|
| 日野 | 令和5年03月 | 2KG-FD2ABG | アルミウィング | FD2AB-132839 |

| 走行 | 馬力 | シフト | ブレーキ | ボディ内寸 |
|---|---|---|---|---|
| 73,974km | 240PS／177KW | M/T　６速 | エアー | 長：6,270　mm　幅：2,400　mm<br>高：2,420　mm　門高：2,340　mm |

◎：良好　○：通常走行問題なし　△：要修理　／：装備無し　※あくまでも当社判断基準によるものです

### エンジン

| 点検項目 | 結果 | 状態 |
|---|---|---|
| 異音 | ◎ | |
| オイル混入 | ◎ | |
| オイル漏れ | ◎ | |
| 水混入 | ◎ | |
| 水漏れ | ◎ | |
| 燃料漏れ | ◎ | |
| 排気 | ◎ | |
| マフラー | ◎ | |
| ターボ | ◎ | |
| 冷却水吹返 | ◎ | |

### ミッション

| 点検項目 | 結果 | 状態 |
|---|---|---|
| ギア鳴き | ◎ | |
| ギア抜け | ◎ | |
| クラッチ | ◎ | |
| 異音 | ◎ | |
| オイル漏れ | ◎ | |
| リターダ | ／ | |
| PTO | ／ | |

### 電装関係

| 点検項目 | 結果 | 状態 |
|---|---|---|
| エアコン | ◎ | |
| スターター | ◎ | |
| オルタネーター | ◎ | |
| P/W（運転席） | ◎ | |
| P/W（助手席） | ◎ | |
| 坂道発進装置 | ◎ | |
| 異常ランプ | ◎ | |
| オーディオ | ◎ | |
| バックカメラ | ◎ | カラー |
| 電格ミラー | ◎ | |
| ETC | ◎ | 標準 |
| タコグラフ | ／ | |

### 上物仕様

| 点検項目 | 結果 | 状態 |
|---|---|---|
| 床材質 | ／ | 木材 |

### キャビン

| 点検項目 | 結果 | 状態 |
|---|---|---|
| シート | ○ | 擦れ、汚れ |
| ヘッドライト | ◎ | ＬＥＤ |
| ウィンカー | ◎ | |
| ワイパー | ◎ | |
| ミラー | ◎ | |

### 走行関係

| 点検項目 | 結果 | 状態 |
|---|---|---|
| リーフサス | ◎ | |
| エアサス | ◎ | リヤエアサス |
| パワステ | ◎ | |
| ハンドル | ○ | 擦れ |
| 燃料タンク | ◎ | スチール<br>200L |

### デフ

| 点検項目 | 結果 | 状態 |
|---|---|---|
| 異音 | ◎ | |
| オイル漏れ | ◎ | |
| デフロック | ／ | |

| | |
|---|---|
| 特記事項 | キャブ内キズ・汚れ有。<br>エンジンキー3本（メイン×2、スペア×1）、ボディーキー2本（固着使用不可）。 |
| 記録簿 | 有（R6/2～R7/2） |

### タイヤ残量

単位：mm

| | | | |
|---|---|---|---|
| | 11 | 10 | |
| | — | — | |
| 11 | 11 | 11 | 11 |
| — | — | — | — |
| スペア | 13 | — | |

### タイヤサイズ

| | | | |
|---|---|---|---|
| | 225/80R17.5 | 225/80R17.5 | |
| | — | — | |
| 225/80R17.5 | 225/80R17.5 | 225/80R17.5 | 225/80R17.5 |
| — | — | — | — |
| スペア | | 225/80R17.5 | — |

素材：スチール　備考：ノーマルタイヤ

## 上物仕様

| 上物名 | メーカー | 型式「製造番号」 | 年式 |
|---|---|---|---|
| アルミウイング | トランテックス | 「W096J25」 | 令和5年 |
| 【備考】ラッシングレール2段。鳥居形引き出しフック5対。庫内灯3ヶ。<br>庫内凹み・穴あき有。床キズ・汚れ有。 | | | |
| 格納ゲート/ラジコン | トランテックス | TRAK10-6495D<br>「S2301009438」 | 令和5年 |
| 【備考】PG寸法：全長1550mm、全幅2380mm、有効長1290mm、有効幅2315mm。最大荷重1000kg。<br>ラジコン付き。庫内リモコン付き。 | | | |
| | | | |
| 【備考】 | | | |

## 外装状態

| キャブコーション | フレーム番号 | フレームのさび | 飛石 |
|---|---|---|---|
| 有 | 確認済 | 無 | 点傷有 |

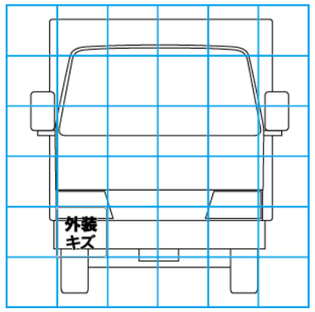


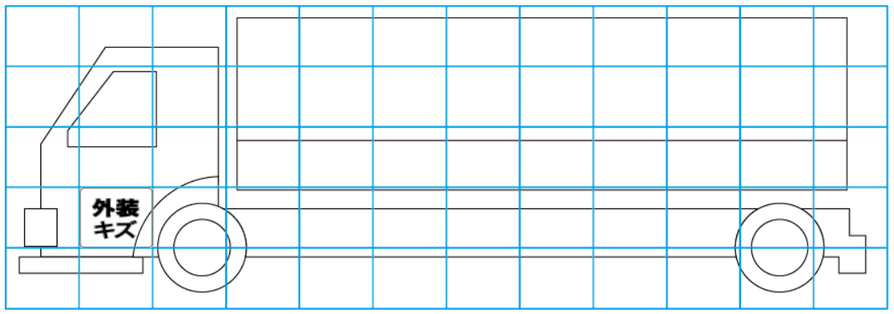


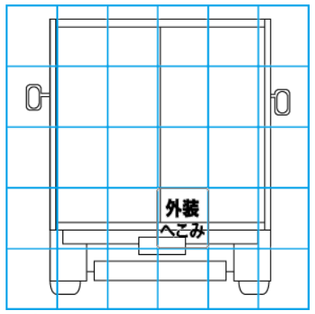


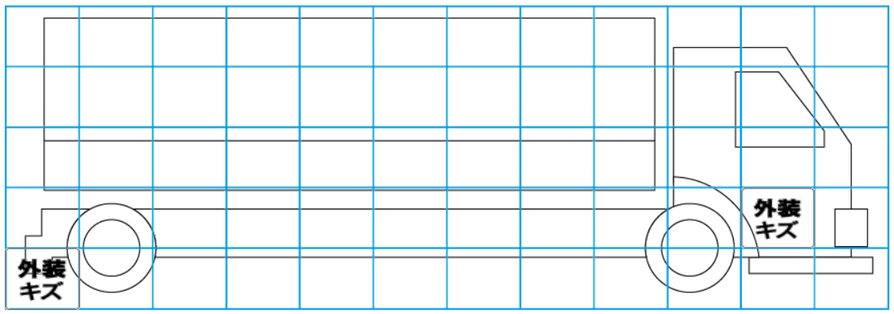


【外装】　【ボデー内】

| 外装キズ | 外装へこみ | うき | 曲がり | サビ | 補修跡 | 割れ | 庫内キズ | 庫内へこみ | 庫内穴あき | 床汚れ |
|---|---|---|---|---|---|---|---|---|---|---|