日付：R8. 03/10

車両チェックシート

管理番号：0338027

車両情報

車名	初年度登録	型式	形状	車台番号
日野	令和5年03月	2KG-FD2ABG	アルミウィング	FD2AB-132697

走行	馬力	シフト	ブレーキ	ボディ内寸
83,064km	240PS／177KW	M/T　６速	エアー	長：6,270 mm　幅：2,400 mm 高：2,420 mm　門高：2,340 mm

◎：良好　○：通常走行問題なし　△：要修理　／：装備無し　※あくまでも当社判断基準によるものです

エンジン

点検項目	結果	状態
異音	◎	
オイル混入	◎	
オイル漏れ	◎	
水混入	◎	
水漏れ	◎	
燃料漏れ	◎	
排気	◎	
マフラー	◎	
ターボ	◎	
冷却水吹返	◎	

ミッション

点検項目	結果	状態
ギア鳴き	◎	
ギア抜け	◎	
クラッチ	◎	
異音	◎	
オイル漏れ	◎	
リターダ	／	
PTO	／	

電装関係

点検項目	結果	状態
エアコン	◎	
スターター	◎	
オルタネーター	◎	
P/W（運転席）	◎	
P/W（助手席）	◎	
坂道発進装置	◎	
異常ランプ	◎	
オーディオ	◎	
バックカメラ	◎	カラー
電格ミラー	◎	
ETC	◎	標準
タコグラフ	／	

上物仕様

点検項目	結果	状態
床材質	／	木材

キャビン

点検項目	結果	状態
シート	○	擦れ、汚れ
ヘッドライト	◎	ＬＥＤ
ウィンカー	◎	
ワイパー	◎	
ミラー	◎	

走行関係

点検項目	結果	状態
リーフサス	◎	
エアサス	◎	リヤエアサス
パワステ	◎	
ハンドル	○	擦れ
燃料タンク	◎	スチール 200L

デフ

点検項目	結果	状態
異音	◎	
オイル漏れ	◎	
デフロック	／	

特記事項	キャブ内キズ・汚れ有 エンジンキー3本（メイン×2，スペア×1）、ボディキー2本
記録簿	有（R6/3～R7/6）

タイヤ残量

単位：mm

	5	5	
	—	—	
8	9	9	9
—	—	—	—
スペア	13	—	

タイヤサイズ

	225/80R17.5	225/80R17.5	
	—	—	
225/80R17.5	225/80R17.5	225/80R17.5	225/80R17.5
—	—	—	—
スペア		225/80R17.5	—

素材：スチール　備考：ノーマルタイヤ

上物仕様

上物名	メーカー	型式「製造番号」	年式
アルミウイング	トランテックス	「W096J50」	令和5年
【備考】ラッシングレール2段、鳥居形引き出しフック5対 庫内灯3ヶ、床キズ・汚れ有、観音扉ロックバー下部凹み			
格納ゲート/ラジコン	トランテックス	TRAK10-6495D 「S2301008864」	令和5年
【備考】PG寸法：全長1550mm、全幅2380mm、有効長1290mm、有効幅2315mm、最大積載量1000kg ラジコン付き、庫内リモコン付き			
【備考】			

外装状態

キャブコーション	フレーム番号	フレームのさび	飛石
有	確認済	無	点傷有

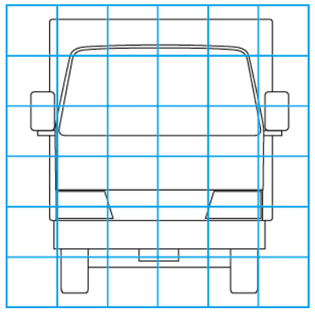

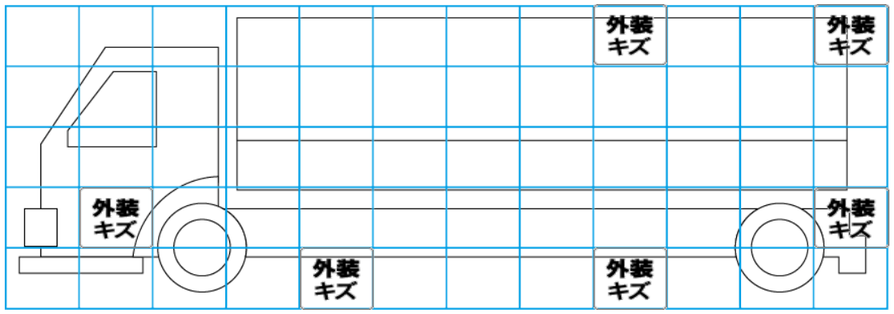

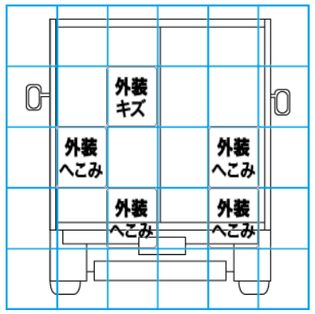

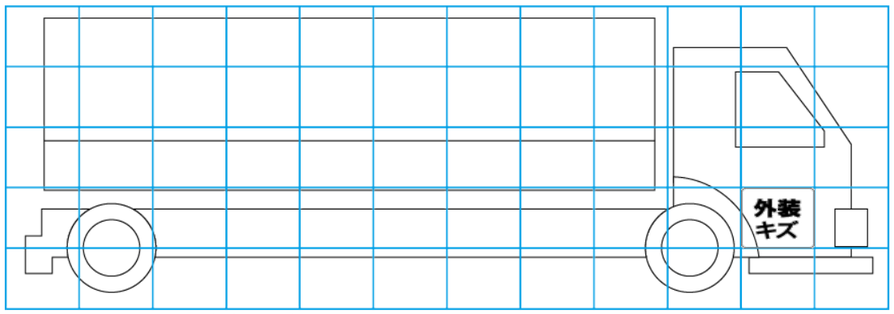

【外装】　【ボデー内】

外装キズ	外装へこみ	うき	曲がり	サビ	補修跡	割れ	庫内キズ	庫内へこみ	庫内穴あき	床汚れ