日付 : R8. 03/05

車両チェックシート

管理番号 : 0338024

車 両 情 報

車名	初年度登録	型式	形状	車台番号
トヨタ	令和1年01月	QDF-KDY231	平ボディ	KDY231-8037234

走行	馬力	シフト	ブレーキ	ボディ内寸(ショート)
149,018km		A/T　４速	バキューム	長：3,120 mm　幅：1,600 mm 高：360 mm　門高： mm

◎ : 良好　〇 : 通常走行問題なし　△ : 要修理　／ : 装備無し　※あくまでも当社判断基準によるものです

エンジン

点検項目	結果	状態
異音	◎	
オイル混入	◎	
オイル漏れ	◎	
水混入	◎	
水漏れ	◎	
燃料漏れ	◎	
排気	◎	
マフラー	◎	
ターボ	◎	
冷却水吹返	◎	

ミッション

点検項目	結果	状態
ギア鳴き	◎	
ギア抜け	◎	
クラッチ	／	
異音	◎	
オイル漏れ	◎	
リターダ	／	
PTO	／	

電装関係

点検項目	結果	状態
エアコン	◎	
スターター	◎	
オルタネーター	◎	
P/W（運転席）	◎	
P/W（助手席）	◎	
坂道発進装置	／	
異常ランプ	◎	
オーディオ	◎	ナビ付き
バックカメラ	◎	カラー
電格ミラー	／	
ETC	◎	標準
タコグラフ	／	

上物仕様

点検項目	結果	状態
床材質	／	木材

キャビン

点検項目	結果	状態
シート	〇	汚れ
ヘッドライト	◎	ハロゲン
ウィンカー	◎	
ワイパー	◎	
ミラー	〇	左カバー擦れ

走行関係

点検項目	結果	状態
リーフサス	◎	
エアサス	／	
パワステ	◎	
ハンドル	〇	擦れ
燃料タンク	◎	スチール 60L

デフ

点検項目	結果	状態
異音	◎	
オイル漏れ	◎	
デフロック	／	

特記事項	エンジンキー1本、エンジン馬力144ps、キャブルーフ凹み有り 100,693kmにてタイミングベルト交換済み
記録簿	有（R2/7～R7/1）

タイヤ残量

単位 : mm

	3	3	
	—	—	
2	2	1	2
—	—	—	—
スペア	7	6	

タイヤサイズ

	—	—	
	—	—	
—	—	—	—
—	—	—	—
スペア		—	—

素材 : スチール　備考 : タイヤサイズ　F:175/75R15　R:145/80R13

上物仕様

上物名	メーカー	型式「製造番号」	年式
平ボディ	完成車		令和1年

【備考】コーション無し、ロープフック左右7対前2ケ後ろ2ケ、床面コンパネ張り、木製鳥居有り、左側工具箱、荷台キズ汚れ有り

【備考】

【備考】

外装状態

キャブコーション	フレーム番号	フレームのさび	飛石
有	確認済	無	点傷有

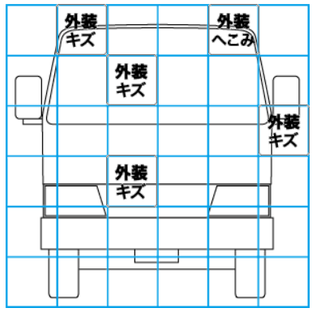

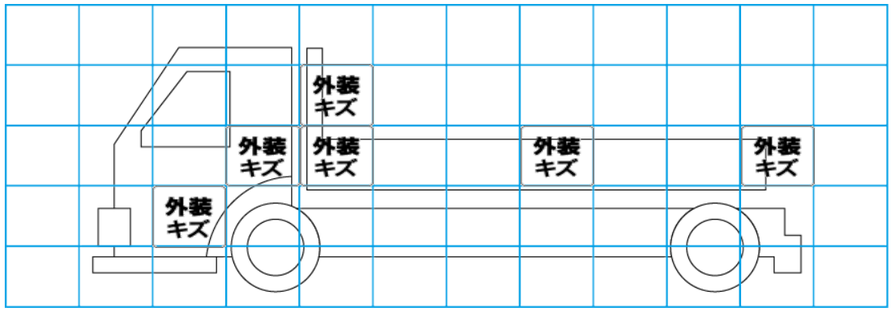

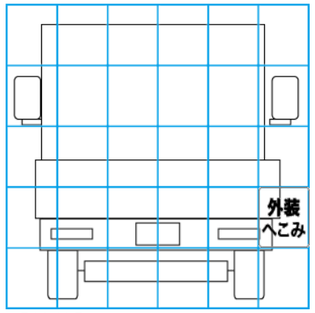

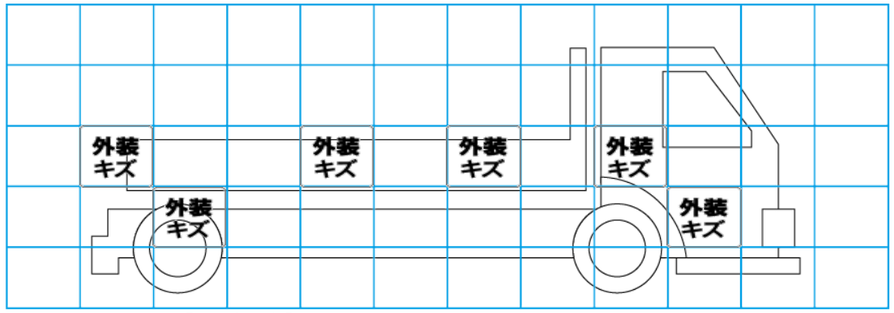

【外装】　【ボデー内】

外装キズ	外装へこみ	うき	曲がり	サビ	補修跡	割れ	庫内キズ	庫内へこみ	庫内穴あき	床汚れ