日付：R8. 03/05

車両チェックシート

管理番号：0338020

車両情報

車名	初年度登録	型式	形状	車台番号
日野	平成30年02月	2PG-FE2ABA	保冷バン	FE2AB-100766

走行	馬力	シフト	ブレーキ	ボディ内寸
178,197km	260PS／191KW	M/T　7速	エアー	長：6,800 mm　幅：2,160 mm 高：2,060 mm　門高：1,990 mm

◎：良好　○：通常走行問題なし　△：要修理　／：装備無し　※あくまでも当社判断基準によるものです

エンジン

点検項目	結果	状態
異音	◎	
オイル混入	◎	
オイル漏れ	◎	
水混入	◎	
水漏れ	◎	
燃料漏れ	◎	
排気	◎	
マフラー	◎	
ターボ	◎	
冷却水吹返	◎	

ミッション

点検項目	結果	状態
ギア鳴き	◎	
ギア抜け	◎	
クラッチ	◎	
異音	◎	
オイル漏れ	◎	
リターダ	◎	永久磁石式
PTO	／	

電装関係

点検項目	結果	状態
エアコン	◎	
スターター	◎	
オルタネーター	◎	
P/W（運転席）	◎	
P/W（助手席）	◎	
坂道発進装置	◎	
異常ランプ	◎	
オーディオ	◎	ナビ付き
バックカメラ	◎	カラー
電格ミラー	◎	
ETC	◎	2.0
タコグラフ	◎	アナログ

上物仕様

点検項目	結果	状態
床材質	／	アルミ、ジョロダーレール、キーストン I型キーストン

キャビン

点検項目	結果	状態
シート	○	破れ、へたり、擦れ、汚れ
ヘッドライト	◎	ＬＥＤ
ウィンカー	◎	
ワイパー	◎	
ミラー	◎	

走行関係

点検項目	結果	状態
リーフサス	◎	
エアサス	／	
パワステ	◎	
ハンドル	○	擦れ
燃料タンク	◎	ステンレス 200L

デフ

点検項目	結果	状態
異音	◎	
オイル漏れ	◎	
デフロック	／	

特記事項	キャブ内キズ・汚れ有。アイドリングストップ付。オートクルーズ付。リヤバンパー割れ有。 エンジンキー2本(メイン×1 スペア×1）。燃料タンクキー2本。
記録簿	無（）

タイヤ残量

単位：mm

	9	9	
	—	—	
9	9	9	9
—	—	—	—
スペア		—	—

タイヤサイズ

	265/70R19.5	265/70R19.5	
	—	—	
265/70R19.5	265/70R19.5	265/70R19.5	265/70R19.5
—	—	—	—
スペア		—	—

素材：アルミ　備考：ノーマルタイヤ。スペアタイヤ欠品。

上物仕様

上物名	メーカー	型式「製造番号」	年式
保冷バン/サイドドア付	トランテックス	「V003D32」	平成30年

【備考】断熱材：サイド50mm・リヤ50mm。左右サイド扉（観音式）。
ジョロダーレール2列。水抜き穴前4ヶ・後2ヶ。庫内灯4ヶ。

【備考】

外装状態

キャブコーション	フレーム番号	フレームのさび	飛石
有	確認済	小	飛石有(リペア 可)

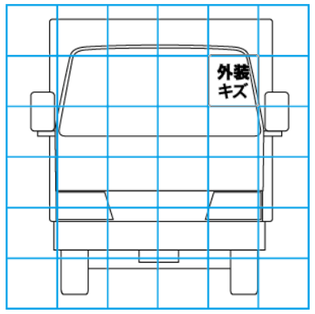

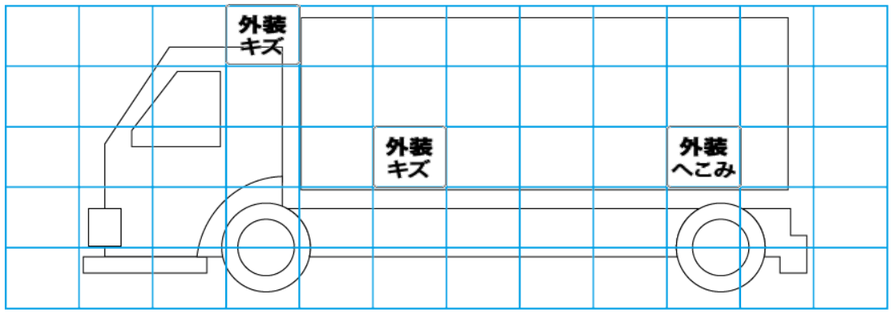

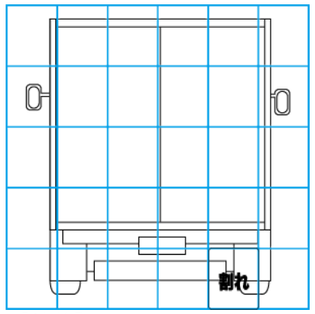

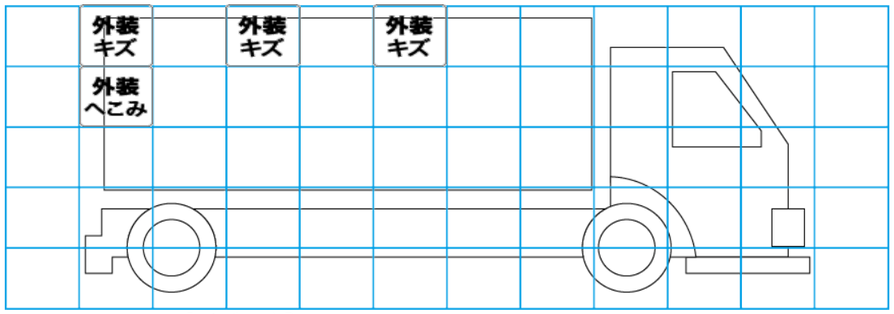

【外装】　【ボデー内】

外装キズ	外装へこみ	うき	曲がり	サビ	補修跡	割れ	庫内キズ	庫内へこみ	庫内穴あき	床汚れ