日付：R8. 03/05

車両チェックシート

管理番号：0338019

車両情報

車名	初年度登録	型式	形状	車台番号
日野	令和3年04月	2RG-XZU650M	平ボディ	XZU650-0012602

走行	馬力	シフト	ブレーキ	ボディ内寸(ロング)
73,972km	150PS／110KW	M/T　6速	バキューム	長：4,355 mm　幅：1,780 mm 高：380 mm　門高： mm

◎：良好　○：通常走行問題なし　△：要修理　／：装備無し　※あくまでも当社判断基準によるものです

エンジン

点検項目	結果	状態
異音	◎	
オイル混入	◎	
オイル漏れ	○	オイルパン滲み。
水混入	◎	
水漏れ	◎	
燃料漏れ	◎	
排気	◎	
マフラー	◎	
ターボ	◎	
冷却水吹返	◎	

ミッション

点検項目	結果	状態
ギア鳴き	◎	
ギア抜け	◎	
クラッチ	◎	
異音	◎	
オイル漏れ	◎	
リターダ	／	
PTO	◎	油圧装置外し

電装関係

点検項目	結果	状態
エアコン	◎	
スターター	◎	
オルタネーター	◎	
P/W（運転席）	◎	
P/W（助手席）	◎	
坂道発進装置	◎	
異常ランプ	◎	
オーディオ	◎	
バックカメラ	◎	カラー
電格ミラー	◎	
ETC	／	
タコグラフ	／	

上物仕様

点検項目	結果	状態
床材質	／	鉄板

キャビン

点検項目	結果	状態
シート	◎	張り替え済。
ヘッドライト	◎	ＬＥＤ フォグ付。
ウィンカー	◎	
ワイパー	◎	
ミラー	○	右カバー擦れ。

走行関係

点検項目	結果	状態
リーフサス	◎	
エアサス	／	
パワステ	◎	
ハンドル	◎	
燃料タンク	◎	スチール 100L

デフ

点検項目	結果	状態
異音	◎	
オイル漏れ	◎	
デフロック	／	

特記事項　スマートキー2ケ、エンジンキー1本、スペアキー1本。ボディー床裏補修、油圧装置無し。

記録簿　有（R4/9～R7/8）

タイヤ残量

単位：mm

	4	4	
	—	—	
3	4	4	4
—	—	—	—
スペア	8	—	

タイヤサイズ

	205/85R16	205/85R16	
	—	—	
205/85R16	205/85R16	205/85R16	205/85R16
—	—	—	—
スペア		205/85R16	—

素材：スチール　備考：

上物仕様

上物名	メーカー	型式「製造番号」	年式
平ボディ	メーカー完成車		

【備考】床鉄板、ロープフック5対、ロープフック9対、リア4ケ。

【備考】

外装状態

キャブコーション	フレーム番号	フレームのさび	飛石
有	確認済	無	点傷有

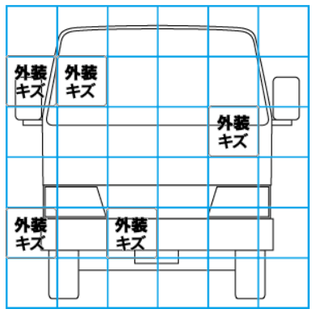

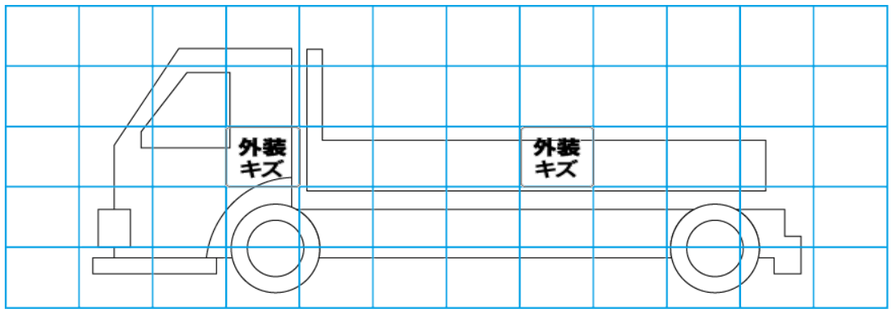

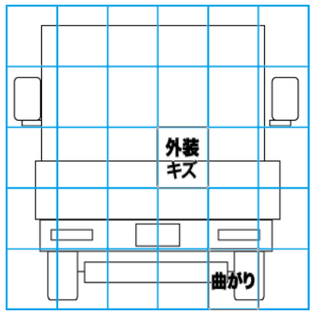

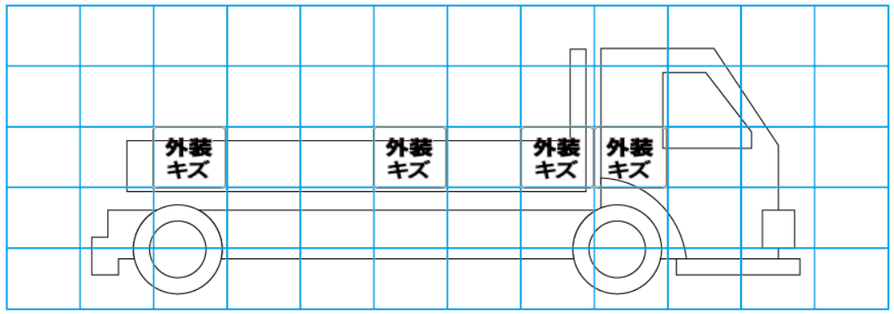

【外装】　【ボデー内】

外装キズ	外装へこみ	うき	曲がり	サビ	補修跡	割れ	庫内キズ	庫内へこみ	庫内穴あき	床汚れ