日付 : R8. 03/02

車両チェックシート

管理番号 : 0338014

車 両 情 報

車名	初年度登録	型式	形状	車台番号
日野	令和1年12月	2DG-FW1AHG	アルミウィング	FW1AH-112414

走行	馬力	シフト	ブレーキ	ボディ内寸
682,948km	380PS／279KW	セミA/T　プロシフト　１２速	エアー	長：9,670　mm　幅：2,390　mm 高：2,670　mm　門高：2,570mm

◎ : 良好　〇 : 通常走行問題なし　△ : 要修理　／ : 装備無し　※あくまでも当社判断基準によるものです

エンジン

点検項目	結果	状態
異音	◎	
オイル混入	◎	
オイル漏れ	◎	
水混入	◎	
水漏れ	◎	
燃料漏れ	◎	
排気	◎	
マフラー	◎	
ターボ	◎	
冷却水吹返	◎	

ミッション

点検項目	結果	状態
ギア鳴き	◎	
ギア抜け	◎	
クラッチ	◎	
異音	◎	
オイル漏れ	◎	
リターダ	◎	永久磁石式
PTO	／	

電装関係

点検項目	結果	状態
エアコン	◎	
スターター	◎	
オルタネーター	◎	
P/W（運転席）	◎	
P/W（助手席）	◎	
坂道発進装置	◎	
異常ランプ	◎	
オーディオ	◎	
バックカメラ	◎	カラー
電格ミラー	◎	
ETC	◎	2.0
タコグラフ	◎	アナログ

上物仕様

点検項目	結果	状態
床材質	／	木材

キャビン

点検項目	結果	状態
シート	〇	破れ、へたり、タバコ穴、擦れ、汚れ
ヘッドライト	◎	ＬＥＤ
ウィンカー	◎	
ワイパー	◎	
ミラー	〇	キャップ キャップ欠品。

走行関係

点検項目	結果	状態
リーフサス	◎	
エアサス	◎	リヤエアサス
パワステ	◎	
ハンドル	〇	擦れ
燃料タンク	◎	スチール 300L 200L

デフ

点検項目	結果	状態
異音	◎	
オイル漏れ	◎	
デフロック	◎	

上物仕様

上物名	メーカー	型式「製造番号」	年式
アルミウイング	トランテックス	「W070F22-03」	令和1年

【備考】鳥居形引き出しフック14対。庫内灯4ケ。ラッシングレール2段。ウイングスイッチ前後2対。前立て凸有。中間柱ヒンジピン欠品。
右アオリ凹み・削れ有。門口サビ有。リヤステップ曲がり。右前セイコーラック曲がり。

【備考】

【備考】

外装状態

キャブコーション	フレーム番号	フレームのさび	飛石
有	確認済	無	飛石有(リペア 可)

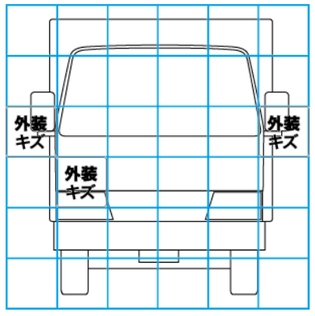

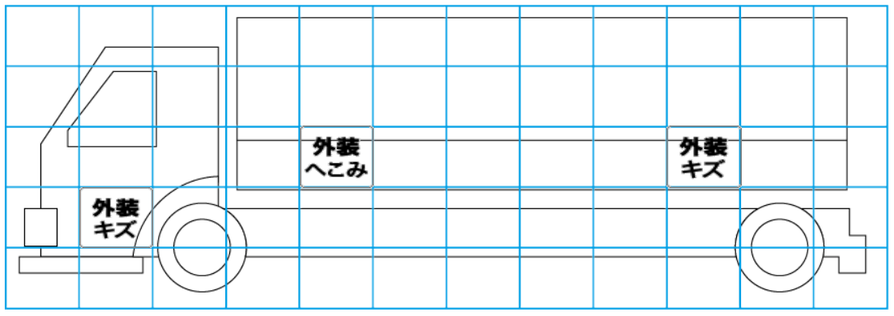

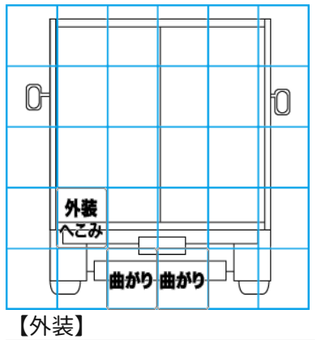

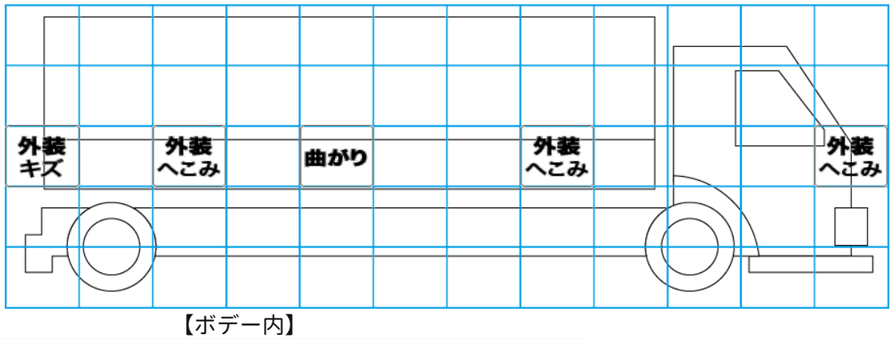

【外装】　【ボデー内】

外装キズ	外装へこみ	うき	曲がり	サビ	補修跡	割れ	庫内キズ	庫内へこみ	庫内穴あき	床汚れ

特記事項　※R7/10走行距離:682,234キロ時にエンジン(リコール)交換、クラッチOH(記録簿コピー有)
キャブ内キズ・汚れ・ビス穴有。キャブチルト用ふたワイヤー切れ。センターコンソール欠品。キャブ看板消し塗装有。エア漏れ有（リヤ下がり有）。エンジンキー1本（メインキー無）。

記録簿　有（R2/3～R7/10）

タイヤ残量

単位 : mm

	7	4	
	6	6	
10	9	7	9
6	5	4	4
スペア		3	—

タイヤサイズ

	245/70R19.5	245/70R19.5	
	245/70R19.5	245/70R19.5	
245/70R19.5	245/70R19.5	245/70R19.5	245/70R19.5
245/70R19.5	245/70R19.5	245/70R19.5	245/70R19.5
スペア		245/70R19.5	—

素材 : メッキ　備考 : メッキホイール7本。