日付 : R8. 03/03

車両チェックシート

管理番号 : 0338011

車 両 情 報

車名	初年度登録	型式	形状	車台番号
日野	令和5年07月	2RG-XZU712M	冷凍バン	XZU712-0015039

走行	馬力	シフト	ブレーキ	ボディ内寸
123,868km	150PS／110KW	M/T　６速	バキューム	長：4,270 mm　幅：1,980 mm 高：1,960 mm　門高：1,940 mm

◎ : 良好　〇 : 通常走行問題なし　△ : 要修理　／ : 装備無し　※あくまでも当社判断基準によるものです

エンジン

点検項目	結果	状態
異音	◎	
オイル混入	◎	
オイル漏れ	◎	
水混入	◎	
水漏れ	◎	
燃料漏れ	◎	
排気	◎	
マフラー	◎	
ターボ	◎	
冷却水吹返	◎	

ミッション

点検項目	結果	状態
ギア鳴き	◎	
ギア抜け	◎	
クラッチ	◎	2024.10.21 60306km時 オーバーホール
異音	◎	
オイル漏れ	◎	
リターダ	／	
PTO	／	

電装関係

点検項目	結果	状態
エアコン	◎	
スターター	◎	
オルタネーター	◎	
P/W（運転席）	◎	
P/W（助手席）	◎	
坂道発進装置	／	
異常ランプ	◎	
オーディオ	◎	
バックカメラ	◎	カラー
電格ミラー	◎	
ETC	◎	2.0
タコグラフ	／	

上物仕様

点検項目	結果	状態
床材質	／	アルミ 縞板

キャビン

点検項目	結果	状態
シート	◎	
ヘッドライト	◎	ＬＥＤ
ウィンカー	◎	
ワイパー	◎	
ミラー	◎	

走行関係

点検項目	結果	状態
リーフサス	◎	
エアサス	／	
パワステ	◎	
ハンドル	◎	
燃料タンク	◎	スチール 100L

デフ

点検項目	結果	状態
異音	◎	
オイル漏れ	◎	
デフロック	／	

特記事項	エンジンキー3本(メイン2スペア1)、ボデーキー4本、R右ショックにじみ
記録簿	有（R7/7）

タイヤ残量

単位 : mm

	7	7	
	—	—	
7	7	7	7
—	—	—	—
スペア	1	—	

タイヤサイズ

	225/70R16	225/70R16	
	—	—	
225/70R16	225/70R16	225/70R16	225/70R16
—	—	—	—
スペア		225/70R16	—

素材 : スチール　備考 :

上物仕様

上物名	メーカー	型式「製造番号」	年式
冷凍バン/サイドドア付	東プレ	「H231855」	令和5年05月
【備考】左側スライド式サイドドア、ラッシングレール2段、LED庫内灯2ケ、エアリブ、パレティナガイド、水抜き穴前後4箇所、R観音90度ストッパー、断熱材厚みリヤ75mmサイド75mm、庫内キズ汚れ有り			
直結/スタンバイ	東プレ	XV 32LSC-P 「H231855」	令和5年05月
【備考】-30℃設定、1時間運転10.5℃→-17.5℃確認(外気温14度)、エンジンコンプレッサー動作時間:869時間、スタンバイコンプレッサー動作時間:0時間、スタンバイコード付き			
跳ね上げゲート/ラジコン	新明和工業	RAM10-1474N 「S2304005543」	令和5年04月
【備考】最大昇降質量1000kg、全長1470mm、全幅2040mm、有効幅1910mm、キャスターストッパー迄1240mm、庫内リモコン、ラジコン			

外装状態

キャブコーション	フレーム番号	フレームのさび	飛石
有	確認済	無	飛石有(リペア 不可)

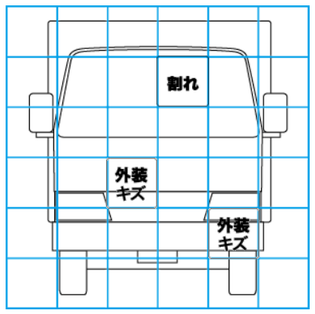

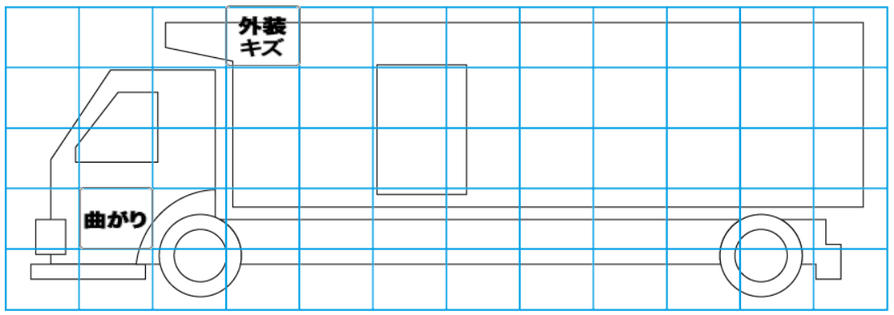

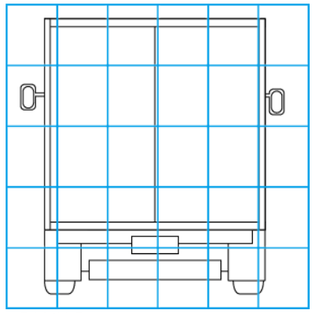

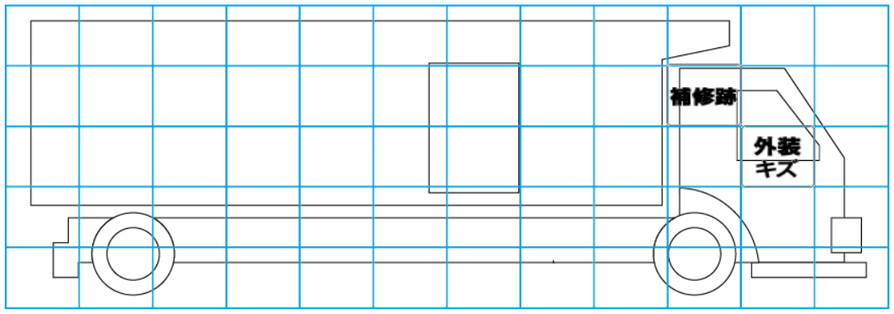

【外装】　【ボデー内】

外装 キズ	外装 へこみ	うき	曲がり	サビ	補修跡	割れ	庫内 キズ	庫内 へこみ	庫内 穴あき	床 汚れ