日付：R8. 03/03

車両チェックシート

管理番号：0338010

車両情報

車名	初年度登録	型式	形状	車台番号
三菱ふそう	令和7年05月	2RG-FBAV0	ドライバン	FBAV0-610207

走行	馬力	シフト	ブレーキ	ボディ内寸(ショート)
11,041km	150PS／110KW	A/T　デュオニック　６速	バキューム	長：3,100　mm　幅：1,770　mm 高：1,890　mm　門高：1,825 mm

◎：良好　〇：通常走行問題なし　△：要修理　／：装備無し　※あくまでも当社判断基準によるものです

エンジン

点検項目	結果	状態
異音	◎	
オイル混入	◎	
オイル漏れ	◎	
水混入	◎	
水漏れ	◎	
燃料漏れ	◎	
排気	◎	
マフラー	◎	
ターボ	◎	
冷却水吹返	◎	

ミッション

点検項目	結果	状態
ギア鳴き	◎	
ギア抜け	◎	
クラッチ	／	
異音	◎	
オイル漏れ	◎	
リターダ	／	
PTO	／	

電装関係

点検項目	結果	状態
エアコン	◎	
スターター	◎	
オルタネーター	◎	
P/W（運転席）	◎	
P/W（助手席）	◎	
坂道発進装置	◎	
異常ランプ	◎	
オーディオ	◎	ナビ付き
バックカメラ	◎	カラー
電格ミラー	◎	
ETC	◎	標準
タコグラフ	／	

上物仕様

点検項目	結果	状態
床材質	／	木材

キャビン

点検項目	結果	状態
シート	◎	
ヘッドライト	◎	ＬＥＤ
ウィンカー	◎	
ワイパー	◎	
ミラー	◎	

走行関係

点検項目	結果	状態
リーフサス	◎	
エアサス	／	
パワステ	◎	
ハンドル	◎	
燃料タンク	◎	スチール 70L

デフ

点検項目	結果	状態
異音	◎	
オイル漏れ	◎	
デフロック	／	

特記事項　キャブ内 傷･汚れ 有り
スマートキー2個　ドア･燃料タンクキー2本　ボディキー4本
記録簿　無（）

タイヤ残量

単位：mm

	6	6		
	—	—		
6	6	6	6	
—	—	—	—	
スペア	8	—		

タイヤサイズ

	205/75R16	205/75R16	
	—	—	
205/75R16	205/75R16	205/75R16	205/75R16
—	—	—	—
スペア		205/75R16	—

素材：スチール　備考：ノーマルタイヤ

上物仕様

上物名	メーカー	型式「製造番号」	年式
ドライバン/サイドドア付	パブコ	「24-6N8245」	令和7年

【備考】ラッシングレール2段　LED庫内1個　90度ストッパー1対

【備考】

【備考】

外装状態

キャブコーション	フレーム番号	フレームのさび	飛石
有	確認済	無	点傷有

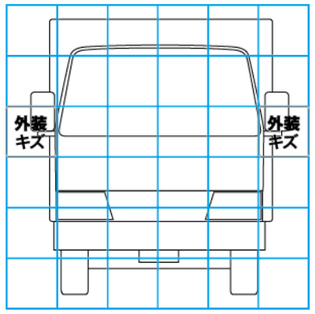

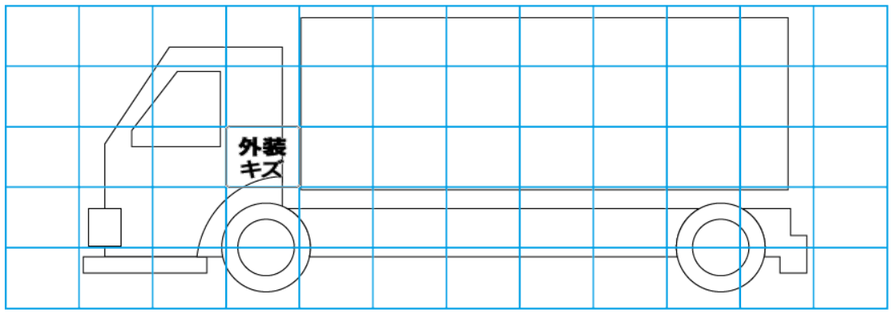

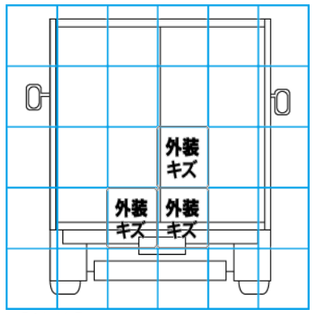

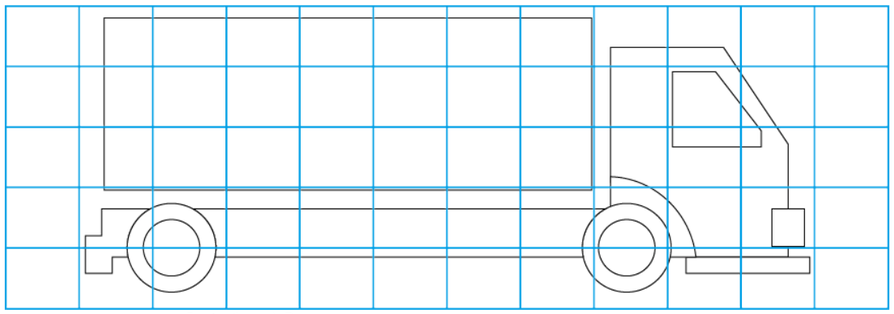

【外装】　【ボデー内】

外装キズ	外装へこみ	うき	曲がり	サビ	補修跡	割れ	庫内キズ	庫内へこみ	庫内穴あき	床汚れ