日付：R8. 03/03

車両チェックシート

管理番号：0338009

車両情報

車名	初年度登録	型式	形状	車台番号
日野	令和7年05月	2KG-XZC605M	ドライバン	XZC605-0041523

走行	馬力	シフト	ブレーキ	ボディ内寸(ショート)
582km	150PS／110KW	M/T　６速	バキューム	長：3,195　mm　幅：1,770　mm 高：2,125　mm　門高：2,055　mm

◎：良好　○：通常走行問題なし　△：要修理　／：装備無し　※あくまでも当社判断基準によるものです

エンジン

点検項目	結果	状態
異音	◎	
オイル混入	◎	
オイル漏れ	◎	
水混入	◎	
水漏れ	◎	
燃料漏れ	◎	
排気	◎	
マフラー	◎	
ターボ		
冷却水吹返	◎	

ミッション

点検項目	結果	状態
ギア鳴き	◎	
ギア抜け	◎	
クラッチ	◎	
異音	◎	
オイル漏れ	◎	
リターダ	／	
PTO	／	

電装関係

点検項目	結果	状態
エアコン	◎	
スターター	◎	
オルタネーター	◎	
P/W（運転席）	◎	
P/W（助手席）	◎	
坂道発進装置	◎	
異常ランプ	◎	
オーディオ	◎	
バックカメラ	◎	カラー
電格ミラー	◎	
ETC	◎	2.0
タコグラフ	／	

上物仕様

点検項目	結果	状態
床材質	／	木材

キャビン

点検項目	結果	状態
シート	◎	
ヘッドライト	◎	ＬＥＤ
ウィンカー	◎	
ワイパー	◎	
ミラー	◎	

走行関係

点検項目	結果	状態
リーフサス	◎	
エアサス	／	
パワステ	◎	
ハンドル	◎	
燃料タンク	◎	スチール 80L

デフ

点検項目	結果	状態
異音	◎	
オイル漏れ	◎	
デフロック	／	

特記事項　メインキー2本　スペアキー1本　ボディキー：サイド扉用2本／観音扉用2本

記録簿　無（）

タイヤ残量

単位：mm

	8	8		
	—	—		
8	8	8	8	
—	—	—	—	
スペア	8	—		

タイヤサイズ

	195/75R15	195/75R15	
	—	—	
195/75R15	195/75R15	195/75R15	195/75R15
—	—	—	—
スペア	195/75R15	—	

素材：スチール　備考：ノーマルタイヤ

上物仕様

上物名	メーカー	型式「製造番号」	年式
ドライバン/サイドドア付	トランテックス	「V020L26-09」	令和7年

【備考】ラシングレール2段　LED庫内灯　90度ストッパー1対　腰板3方鉄板張り

【備考】

【備考】

外装状態

キャブコーション	フレーム番号	フレームのさび	飛石
有	確認済	無	無

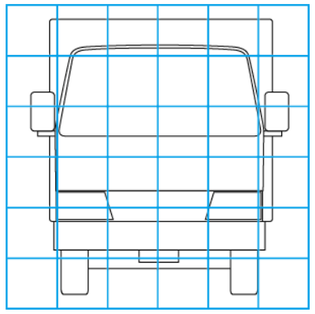

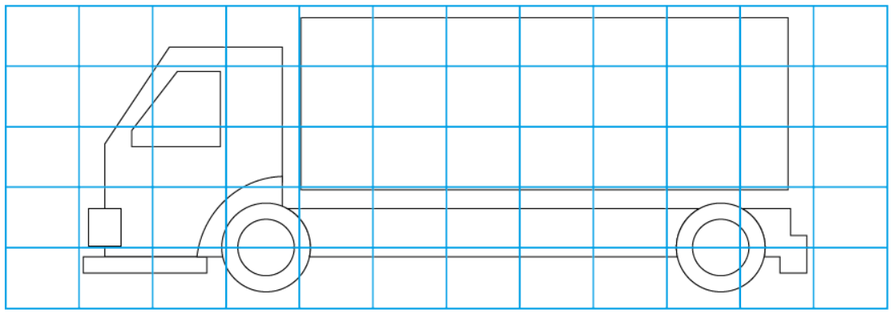

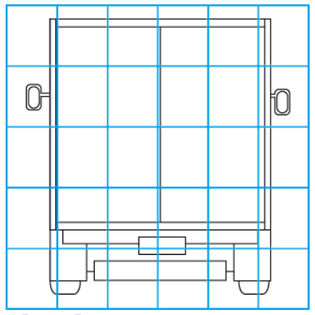

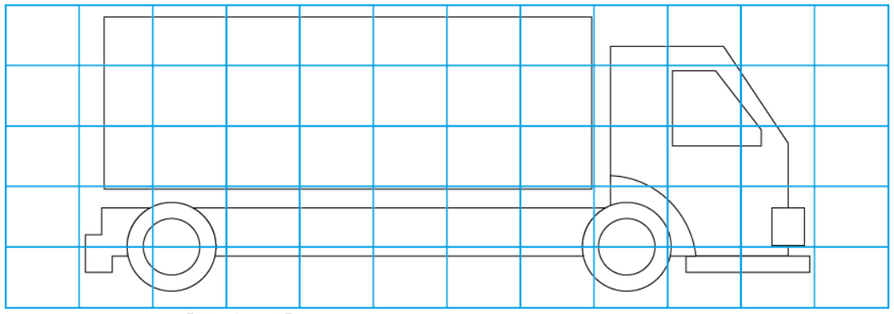

【外装】　【ボデー内】

外装キズ	外装へこみ	うき	曲がり	サビ	補修跡	割れ	庫内キズ	庫内へこみ	庫内穴あき	床汚れ