日付：R8. 03/03

車両チェックシート

管理番号：0338008

車両情報

車名	初年度登録	型式	形状	車台番号
三菱ふそう	令和7年10月	2RG-FEB80	冷凍バン	FEB80-612309

走行	馬力	シフト	ブレーキ	ボディ内寸(ロング)
636km	150PS／110KW	M/T　５速	バキューム	長：4,285　mm　幅：1,975　mm 高：1,960　mm　門高：1,945　mm

◎：良好　○：通常走行問題なし　△：要修理　／：装備無し　※あくまでも当社判断基準によるものです

エンジン

点検項目	結果	状態
異音	◎	
オイル混入	◎	
オイル漏れ	◎	
水混入	◎	
水漏れ	◎	
燃料漏れ	◎	
排気	◎	
マフラー	◎	
ターボ	◎	
冷却水吹返	◎	

ミッション

点検項目	結果	状態
ギア鳴き	◎	
ギア抜け	◎	
クラッチ	◎	
異音	◎	
オイル漏れ	◎	
リターダ	／	
PTO	／	

電装関係

点検項目	結果	状態
エアコン	◎	
スターター	◎	
オルタネーター	◎	
P/W（運転席）	◎	
P/W（助手席）	◎	
坂道発進装置	◎	
異常ランプ	◎	
オーディオ	◎	
バックカメラ	◎	カラー
電格ミラー	◎	
ETC	◎	標準
タコグラフ	／	

上物仕様

点検項目	結果	状態
床材質	／	アルミ縞板

キャビン

点検項目	結果	状態
シート	◎	
ヘッドライト	◎	ＬＥＤ
ウィンカー	◎	
ワイパー	◎	
ミラー	◎	

走行関係

点検項目	結果	状態
リーフサス	◎	
エアサス	／	
パワステ	◎	
ハンドル	◎	
燃料タンク	◎	スチール 100L

デフ

点検項目	結果	状態
異音	◎	
オイル漏れ	◎	
デフロック	／	

特記事項　スマートキー2個　ドア･燃料タンクキー2本　ボディキー4本

記録簿　無（）

タイヤ残量

単位：mm

	7	7	
	—	—	
7	7	7	7
—	—	—	—
スペア	7	—	

タイヤサイズ

	225/80R17.5	225/80R17.5	
	—	—	
225/80R17.5	225/80R17.5	225/80R17.5	225/80R17.5
—	—	—	—
スペア		225/80R17.5	—

素材：スチール　備考：ノーマルタイヤ（縦溝）

上物仕様

上物名	メーカー	型式「製造番号」	年式
冷凍バン/サイドドア付	東プレ	「H242115」	令和7年09月
【備考】断熱：サイド75㎜／リヤ75㎜　ラッシングレール2段　エアリブ　パレティナガイド　LED庫内2個　保冷カーテン（サイド･リヤ）　90度ストッパー1対			
直結	東プレ	1.XV32L0C-P 「H242115」	令和7年09月
【備考】ﾏｲﾅｽ30℃設定　外気11℃時､1時間で8.0→ﾏｲﾅｽ19.5℃確認　クラッチ作動時間：E/gｺﾝﾌﾟ3時間			
格納ゲート	極東開発工業	CG1001M-B3MRA2 「24T088705N」	令和6年08月
【備考】庫内リモコン　全長1,345㎜（キャスターストッパー迄1,160㎜）×全幅2,065㎜（テーブル幅2,000㎜）　最大昇降荷重1,000kg			

外装状態

キャブコーション	フレーム番号	フレームのさび	飛石
有	確認済	無	無

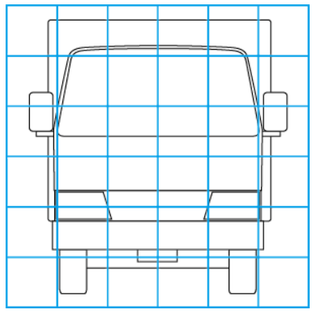

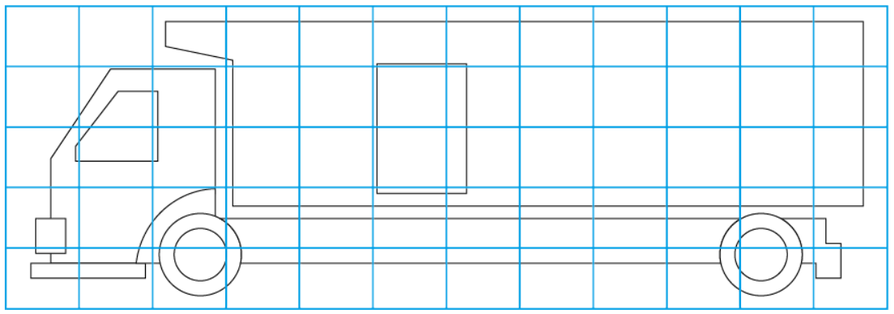

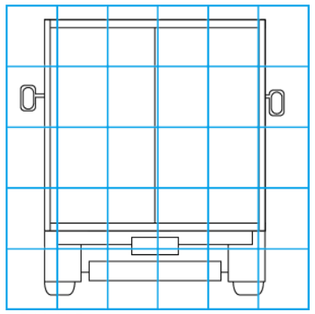

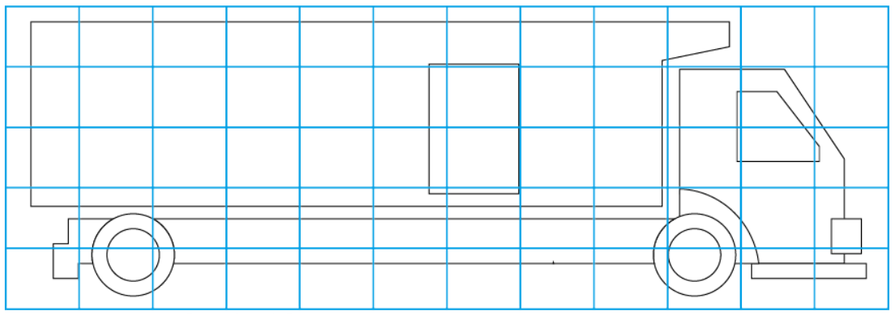

【外装】　【ボデー内】

外装キズ	外装へこみ	うき	曲がり	サビ	補修跡	割れ	庫内キズ	庫内へこみ	庫内穴あき	床汚れ