日付：R07. 04/16

UJ GROUP 車両チェックシート　管理番号：0337005

車 両 情 報

車名	初年度登録	型式	形状	車台番号
三菱ふそう	平成28年12月	TPG-FEA20	ドライバン	FEA20-550501-A

走行	馬力	シフト	ブレーキ	ボディ内寸
200,179km	130PS/96KW	A/T　デュオニック	バキューム	長：4,470 mm 幅：1,780 mm 高：2,350 mm 門高：2,280 mm

◎：良好　○：通常走行問題なし　△：要修理　／：装備無し　※あくまでも当社判断基準によるものです

◤ エンジン

点検項目	結果	状態
異音	◎	
オイル混入	◎	
オイル漏れ	○	インタークラーホース滲み。サプライポンプ付近にじみ。
水混入	◎	
水漏れ	◎	
燃料漏れ	◎	
排気	◎	
マフラー	◎	
ターボ	◎	
冷却水吹返	◎	

◤ ミッション

点検項目	結果	状態
ギア鳴き	◎	
ギア抜け	◎	
クラッチ	／	
異音	○	ミッション ガラ音有り。
オイル漏れ	◎	
リターダ	／	

◤ 電装関係

点検項目	結果	状態
エアコン	◎	
スターター	◎	
オルタネーター	◎	
P/W（運転席）	◎	
P/W（助手席）	◎	
坂道発進装置	◎	
異常ランプ	◎	
オーディオ	◎	ナビ付き
バックカメラ	◎	カラー
電格ミラー	◎	
ETC	◎	標準
タコグラフ	／	

◤ 上物仕様

点検項目	結果	状態
床材質	/	木材

◤ キャビン

点検項目	結果	状態
シート	○	へたり 、 汚れ
ヘッドライト	◎	ハロゲン
ウィンカー	◎	
ワイパー	◎	
ミラー	◎	

◤ 走行関係

点検項目	結果	状態
リーフサス	◎	
エアサス	／	
パワステ	◎	
ハンドル	○	擦れ
燃料タンク	◎	スチール 100L

◤ デフ

点検項目	結果	状態
異音	◎	
オイル漏れ	◎	
デフロック	／	

特記事項 キャブ内、キズ、汚れ。
エンジンキー1本(スペアキー無し)、キーレスリモコン1ケ、ボディキー2本。
記録簿　有（H30/2～R4/10、R6/1）

◤ タイヤ残量

単位：mm

	2	2	
	—	—	
2	2	2	2
—	—	—	—
スペア	7	—	

◤ タイヤサイズ

	195/85R15	195/85R15	
	—	—	
195/85R15	195/85R15	195/85R15	195/85R15
—	—	—	—
スペア		195/85R15	—

素材：スチール　備考：

上物仕様

上物名	メーカー	型式「製造番号」	年式
ドライバン	日本フルハーフ	DLK 「T2D2504」	平成24年
【備考】＊年式違い＊ラッシングレール2段。庫内灯2ケ。左サイド扉スライド式。90度ストッパー。			
【備考】			
【備考】			

外装状態

キャブコーション	フレーム番号	フレームのさび	飛石
有	確認済	小	点傷有

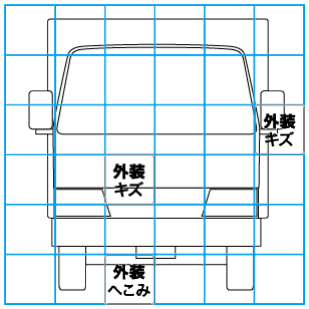

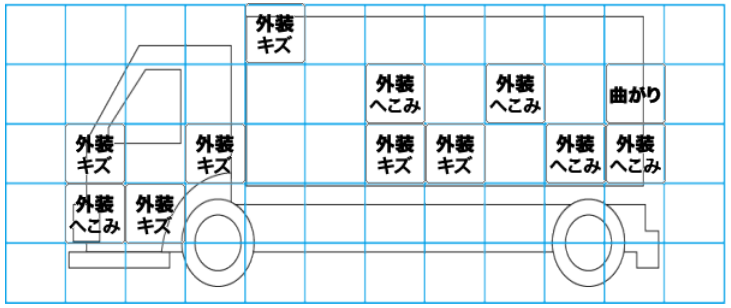

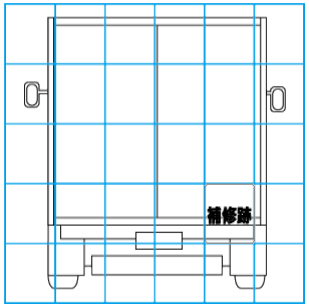

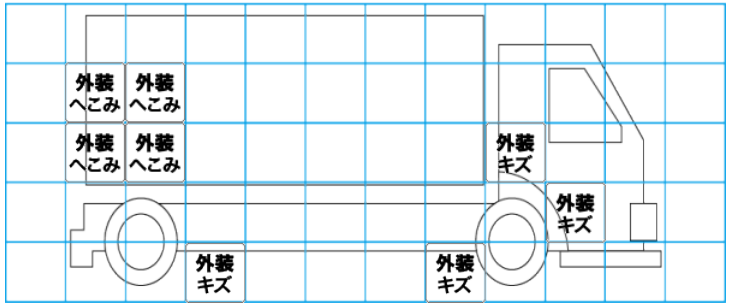

【外装】　【ボデー内】

外装キズ	外装へこみ	うき	曲がり	サビ	補修跡	割れ	庫内キズ	庫内へこみ	庫内穴あき	床汚れ