日付：R8. 02/25

車両チェックシート

管理番号：0238135

車両情報

車名	初年度登録	型式	形状	車台番号
その他	平成9年01月	-TF22E8C2改	土砂禁ダンプトレーラー	TF22E8C2-5071

走行	馬力	シフト	ブレーキ	ボディ内寸
			エアー	長：7,000 mm 幅：2,200 mm 高：1,430 mm 門高： mm

◎：良好　○：通常走行問題なし　△：要修理　／：装備無し　※あくまでも当社判断基準によるものです

エンジン

点検項目	結果	状態
異音	／	
オイル混入	／	
オイル漏れ	／	
水混入	／	
水漏れ	／	
燃料漏れ	／	
排気	／	
マフラー	／	
ターボ	／	
冷却水吹返	／	

ミッション

点検項目	結果	状態
ギア鳴き	／	
ギア抜け	／	
クラッチ	／	
異音	／	
オイル漏れ	／	
リターダ	／	
PTO	／	

電装関係

点検項目	結果	状態
エアコン	／	
スターター	／	
オルタネーター	／	
P/W（運転席）	／	
P/W（助手席）	／	
坂道発進装置	／	
異常ランプ	／	
オーディオ	／	
バックカメラ	／	
電格ミラー	／	
ETC	／	
タコグラフ	／	

上物仕様

点検項目	結果	状態
床材質	／	ステンレス

キャビン

点検項目	結果	状態
シート	／	
ヘッドライト	／	
ウィンカー	◎	
ワイパー	／	
ミラー	／	

走行関係

点検項目	結果	状態
リーフサス	◎	
エアサス	／	
パワステ	／	
ハンドル	／	
燃料タンク	／	

デフ

点検項目	結果	状態
異音	／	
オイル漏れ	／	
デフロック	／	

上物仕様

上物名	メーカー	型式「製造番号」	年式
	東急	D15L-B 「S-22803」	平成9年01月

【備考】天蓋、船底型、前立てシート載せ、前側工具箱、前立て外側ラダー、ロープフック左右11対前6後ろ4ケ、ダンプ作動未確認

【備考】

【備考】

外装状態

キャブコーション	フレーム番号	フレームのさび	飛石
有	確認済	無	

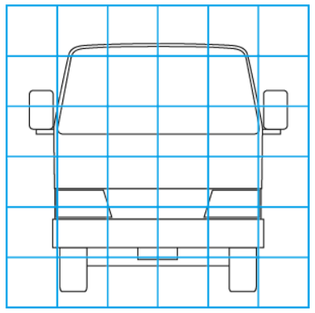

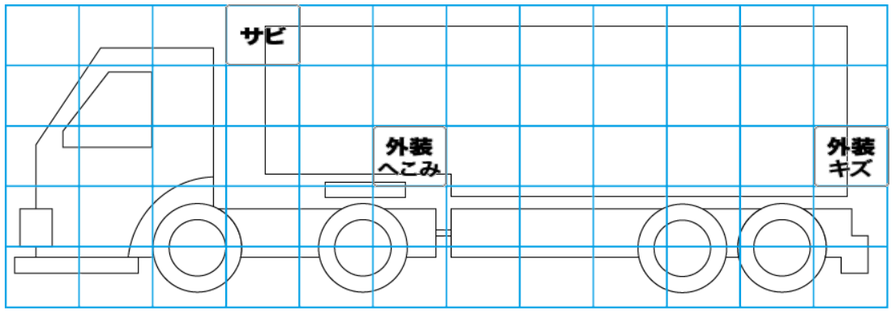

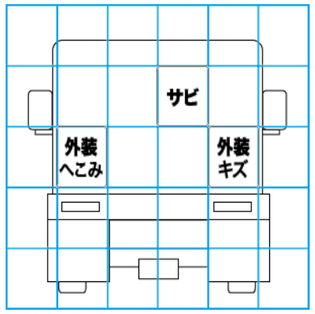

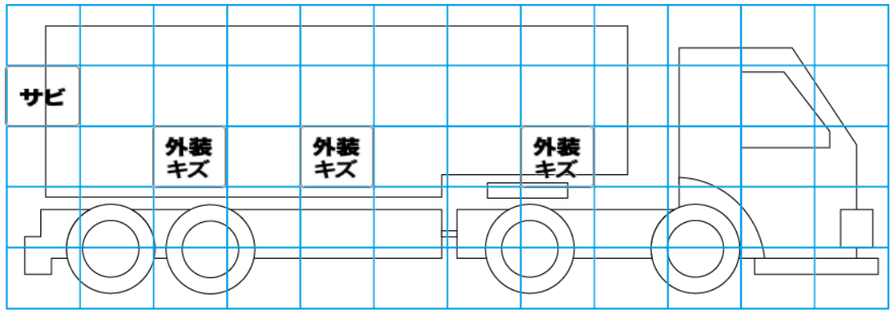

【外装】　【ボデー内】

外装キズ	外装へこみ	うき	曲がり	サビ	補修跡	割れ	車内キズ	車内へこみ	車内穴あき	床汚れ

特記事項
記録簿　有（R3/6～R7/10）

タイヤ残量

単位：mm

—	—	—	—
9	9	11	9
12	11	10	11
スペア	7	—	

タイヤサイズ

—	—	—	—
11R22.5 16PR	11R22.5 16PR	11R22.5 16PR	11R22.5 16PR
11R22.5 16PR	11R22.5 16PR	11R22.5 16PR	11R22.5 16PR
スペア		11R22.5 14PR	—

素材：スチール　備考：