日付 : R8. 02/25

車両チェックシート

管理番号 : 0238131

車 両 情 報

車名	初年度登録	型式	形状	車台番号
日野	平成18年10月	ADG-FR1EXYG	粉粒体運搬車	FR1EXY-11203

走行	馬力	シフト	ブレーキ	ボディ内寸
938,655km	410PS／302KW	M/T　７速	エアー	長：　mm　幅：　mm 高：　mm　門高：　mm

◎ : 良好　〇 : 通常走行問題なし　△ : 要修理　／ : 装備無し　※あくまでも当社判断基準によるものです

エンジン

点検項目	結果	状態
異音	◎	
オイル混入	◎	
オイル漏れ	◎	
水混入	◎	
水漏れ	◎	
燃料漏れ	◎	
排気	◎	
マフラー	◎	
ターボ	◎	
冷却水吹返	◎	

ミッション

点検項目	結果	状態
ギア鳴き	◎	
ギア抜け	◎	
クラッチ	〇	ブースターにじみ
異音	◎	
オイル漏れ	◎	
リターダ	◎	永久磁石式
PTO	◎	

電装関係

点検項目	結果	状態
エアコン	◎	
スターター	◎	
オルタネーター	◎	
P/W（運転席）	◎	
P/W（助手席）	◎	
坂道発進装置	／	
異常ランプ	◎	
オーディオ	〇	アンテナ欠損
バックカメラ	◎	カラー
電格ミラー	◎	
ETC	◎	標準
タコグラフ	◎	アナログ

上物仕様

点検項目	結果	状態
床材質	／	鉄板

キャビン

点検項目	結果	状態
シート	〇	へたり、擦れ、汚れ シートベルトキャッチ テープ補修
ヘッドライト	◎	ＨＩＤ
ウィンカー	〇	左テールユニット裏割れ(点灯OK)
ワイパー	◎	
ミラー	〇	ヒーター付き、メッキカバー付き、左カバー擦れ

走行関係

点検項目	結果	状態
リーフサス	〇	シャックル摩耗
エアサス	◎	リヤエアサス エアサス5ケ交換済
パワステ	◎	
ハンドル	〇	擦れ
燃料タンク	◎	スチール 400L

デフ

点検項目	結果	状態
異音	◎	
オイル漏れ	〇	キャリア取付面 にじみ
デフロック	／	

特記事項	エンジンキー1本、燃料タンクキー1本、オートクルーズ、エア漏れ有り(キャブサス系統)、左ドアアウターハンドル破損、 キャブチルトブザー不鳴 バッテリーサイズ:155G51x2
記録簿	有（R2/10～R6/10　R8/1）

タイヤ残量

単位 : mm

	9	8	
	—	—	
9	10	9	9
6	6	11	11
スペア		4	—

タイヤサイズ

	11R22.5 16PR	11R22.5 16PR	
	—	—	
11R22.5 16PR	11R22.5 16PR	11R22.5 16PR	11R22.5 16PR
11R22.5 14PR	11R22.5 14PR	11R22.5 14PR	11R22.5 14PR
スペア		11R22.5 16PR	—

素材 : アルミ　備考 : 後輪再生タイヤ、3軸目右トレッド剥がれ

上物仕様

上物名	メーカー	型式「製造番号」	年式
粉粒体運搬車	極東開発工業	JA16-430-S 「06J081502N」	平成18年08月

【備考】品名:バラセメント、容積:14200L、比重:1.000、3室、ステンレス工具箱2ケ、スクリューコンプレッサー(VK07-20)

【備考】

【備考】

外装状態

キャブコーション	フレーム番号	フレームのさび	飛石
有	確認済	小	飛石有(リペア 可)

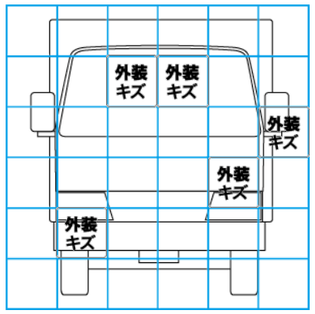

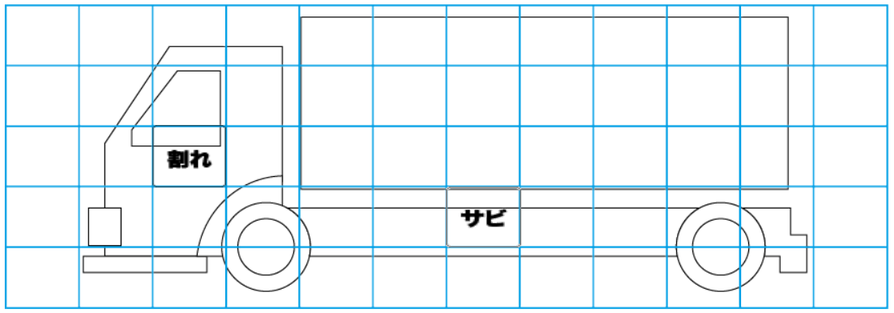

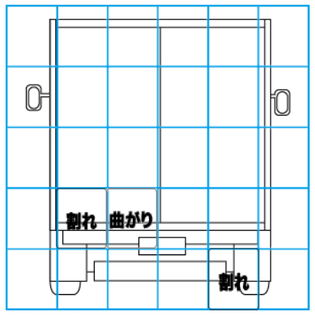

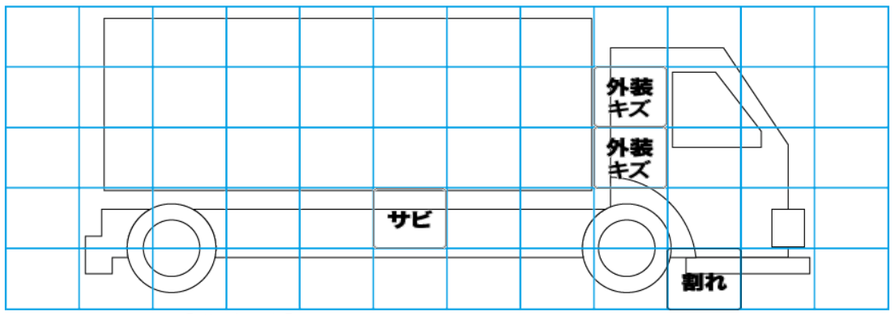

【外装】　【ボデー内】

外装キズ	外装へこみ	うき	曲がり	サビ	補修跡	割れ	庫内キズ	庫内へこみ	庫内穴あき	床汚れ