日付：R8. 02/25

車両チェックシート

管理番号：0238129

車両情報

車名	初年度登録	型式	形状	車台番号
いすゞ	平成26年03月	TKG-NKR85AD	ダンプ	NKR85-7036781

走行	馬力	シフト	ブレーキ	ボディ内寸(ショート)
138,431km	150PS／110KW	A/T　スムーサー　６速	バキューム	長：3,010　mm　幅：1,580　mm 高：370　mm　門高：　mm

◎：良好　〇：通常走行問題なし　△：要修理　／：装備無し　※あくまでも当社判断基準によるものです

エンジン

点検項目	結果	状態
異音	◎	
オイル混入	◎	
オイル漏れ	◎	
水混入	◎	
水漏れ	◎	
燃料漏れ	◎	
排気	◎	
マフラー	◎	
ターボ	◎	
冷却水吹返	◎	

ミッション

点検項目	結果	状態
ギア鳴き	◎	
ギア抜け	◎	
クラッチ	／	
異音	◎	
オイル漏れ	◎	
リターダ	／	
PTO	◎	

電装関係

点検項目	結果	状態
エアコン	◎	
スターター	◎	
オルタネーター	◎	
P/W（運転席）	◎	
P/W（助手席）	◎	
坂道発進装置	／	
異常ランプ	◎	
オーディオ	◎	
バックカメラ	／	
電格ミラー	◎	
ETC	◎	標準
タコグラフ	／	

上物仕様

点検項目	結果	状態
床材質	／	鉄板

キャビン

点検項目	結果	状態
シート	〇	擦れ、汚れ
ヘッドライト	◎	ハロゲン
ウィンカー	◎	
ワイパー	〇	ワイパーゴム切れ 左アームがた
ミラー	〇	左右カバー擦れ

走行関係

点検項目	結果	状態
リーフサス	◎	
エアサス	／	
パワステ	◎	
ハンドル	〇	擦れ
燃料タンク	◎	スチール 75L

デフ

点検項目	結果	状態
異音	◎	
オイル漏れ	◎	
デフロック	／	

特記事項	ドアロックリモコン付きエンジンキー1本、エンジンキー1本、キャブルーフ傷有り、キャブ内キズ汚れ有り
記録簿	有（H27/3～R7/2）

タイヤ残量

単位：mm

	7	6	
	—	—	
6	6	4	4
—	—	—	—
スペア	—	—	

タイヤサイズ

	205/75R16	205/75R16	
	—	—	
205/75R16	205/75R16	205/75R16	205/75R16
—	—	—	—
スペア		—	—

素材：スチール　備考：スペアキャリア欠、ホイルキャップ付き

上物仕様

上物名	メーカー	型式「製造番号」	年式
ダンプ	新明和工業	DR2-0110SY 「S50273031」	平成26年02月

【備考】コボレーン、ロープフック左右4対、船底型、左側スコップ掛け、前立て作業灯1ケ、前立てアングル補強、左側バスケット、荷台キズ汚れ有り

【備考】

【備考】

外装状態

キャブコーション	フレーム番号	フレームのさび	飛石
有	確認済	無	無

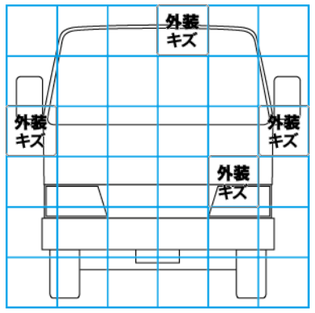

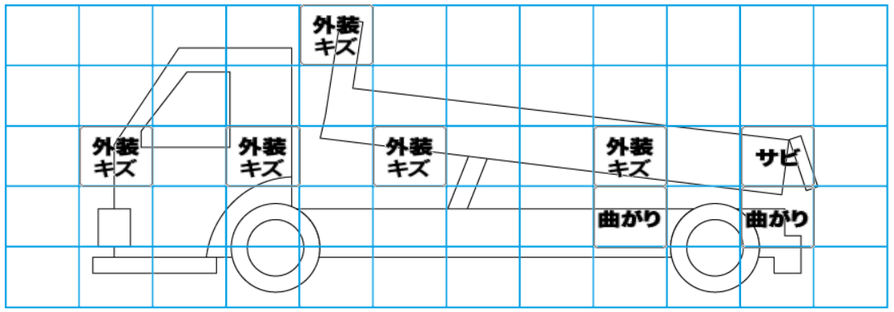

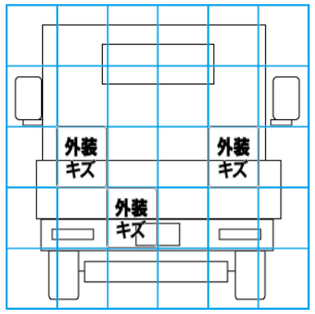

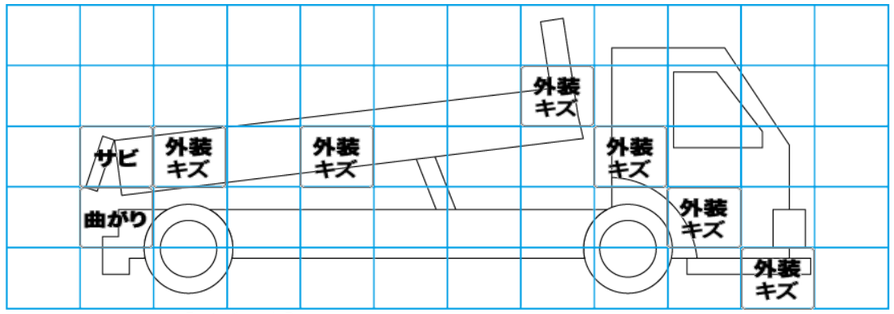

【外装】　【ボデー内】

外装キズ	外装へこみ	うき	曲がり	サビ	補修跡	割れ	庫内キズ	庫内へこみ	庫内穴あき	床汚れ