日付：R07. 04/16

UJ GROUP 車両チェックシート　管理番号：0237014

車 両 情 報

車名	初年度登録	型式	形状	車台番号
日野	令和 5年5月	2DG-FW1AHG	アルミウィング	FW1AH-122173

走行	馬力	シフト	ブレーキ	ボディ内寸
344,426km	380PS/279KW	M/T　7速	エアー	長：9,670 mm 幅：2,370 mm 高：2,670 mm 門高：2,570 mm

◎：良好　○：通常走行問題なし　△：要修理　／：装備無し　※あくまでも当社判断基準によるものです

◤ エンジン

点検項目	結果	状態
異音	◎	
オイル混入	◎	
オイル漏れ	◎	
水混入	◎	
水漏れ	◎	
燃料漏れ	◎	
排気	◎	
マフラー	◎	
ターボ	◎	
冷却水吹返	◎	

◤ ミッション

点検項目	結果	状態
ギア鳴き	◎	
ギア抜け	◎	
クラッチ	◎	
異音	◎	
オイル漏れ	◎	
リターダ	◎	永久磁石式

◤ 電装関係

点検項目	結果	状態
エアコン	◎	
スターター	◎	
オルタネーター	◎	
P/W（運転席）	◎	
P/W（助手席）	◎	
坂道発進装置	◎	
異常ランプ	◎	
オーディオ	◎	
バックカメラ	◎	カラー
電格ミラー	◎	
ETC	／	
タコグラフ	◎	アナログ

◤ 上物仕様

点検項目	結果	状態
床材質	/	木材

◤ キャビン

点検項目	結果	状態
シート	○	へたり、擦れ、汚れ
ヘッドライト	◎	LED
ウィンカー	◎	
ワイパー	◎	
ミラー	◎	

◤ 走行関係

点検項目	結果	状態
リーフサス	◎	
エアサス	◎	リヤエアサス
パワステ	◎	
ハンドル	○	擦れ
燃料タンク	◎	スチール 300L 200L

◤ デフ

点検項目	結果	状態
異音	◎	
オイル漏れ	◎	
デフロック	◎	

特記事項　キャブ内キズ、汚れ。
エンジンキー3本。ボデーキー3本。キーレスリモコン1ケ。

記録簿　有（R5/9～R6/11）

◤ タイヤ残量

単位：mm

	5	5	
	0	0	
7	3	0	0
0	0	4	0
スペア		0	—

◤ タイヤサイズ

	245/70R19.5	245/70R19.5	
	245/70R19.5	245/70R19.5	
245/70R19.5	245/70R19.5	245/70R19.5	245/70R19.5
245/70R19.5	245/70R19.5	245/70R19.5	245/70R19.5
スペア		245/70R19.5	—

素材：スチール　備考：

上物仕様

上物名	メーカー	型式「製造番号」	年式
アルミウイング	トランテックス	「036J48-02」	令和 5年

【備考】ラッシングレール2段。庫内灯4ケ。鳥居型引き出しフック9対

【備考】

【備考】

外装状態

キャブコーション	フレーム番号	フレームのさび	飛石
有	確認済	無	飛石有(リペア 不可)

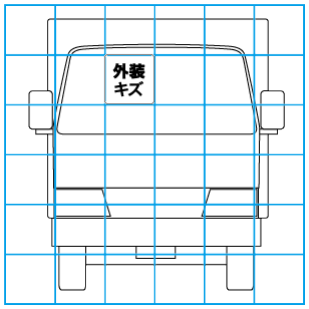

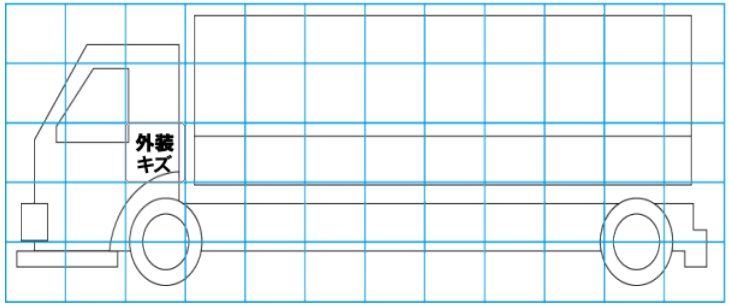

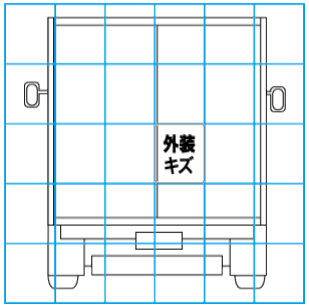

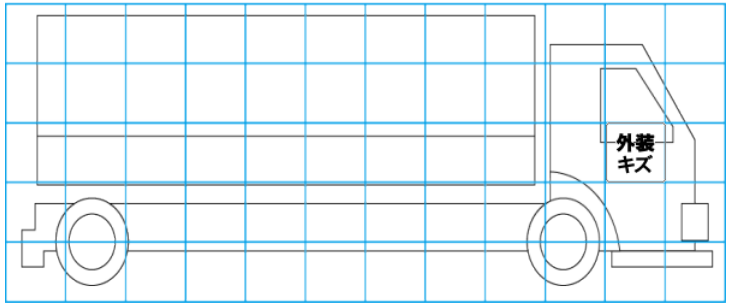

【外装】　【ボデー内】

外装キズ	外装へこみ	うき	曲がり	サビ	補修跡	割れ	庫内キズ	庫内へこみ	庫内穴あき	床汚れ